ALFIX®
ECHAFAUDONS L'AVENIR ENSEMBLE

ÉCHAFAUDAGE DE FAÇADE UNIFIX

Catalogue

Système d'échafaudage à cadre universel.

Acier ou aluminium : la qualité dans tous ses détails

SOMMAIRE

SYSTÈME D'ÉCHAFAUDAGE UNIFIX FAÇADE

Échafaudage de façade UNIFIX	p. 03

ÉCHAFAUDAGE DE FAÇADE UNIFIX

Cadres	p. 04
Planchers / planchers à trappe	p. 10
Volées d'escaliers	p. 16
Protection latérale / garde-corps TRBS	p. 20
Protection latérale / garde-corps volant	p. 22
Protection latérale / garde-corps simples	p. 24
Protection latérale / plinthes	p. 28
Accessoires	p. 30
Ancrage	p. 36
Consoles	p. 38
Poutres en treillis	p. 42
Colliers	p. 44
Accessoires d'échafaudages de façade	p. 46
Exemples d'échafaudages	p. 50

DÉTAILS TECHNIQUES

Valeurs de section des socles à vérins	p. 52
Classes de charge des planchers	p. 52
Extraits de la norme DIN EN 12811	p. 53

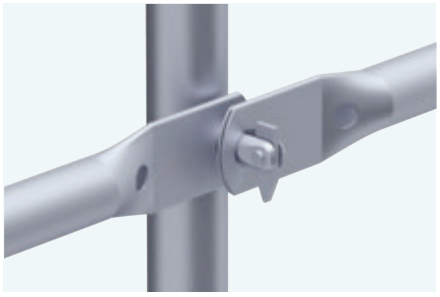

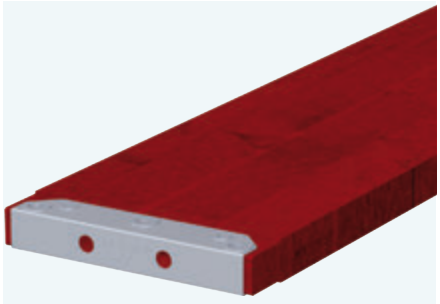

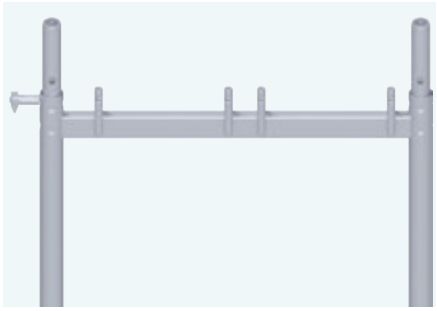

Qu'il soit en acier ou en aluminium, le système d'échafaudage de façade UNIFIX fait l'objet d'un contrôle de qualité et de fiabilité dans les moindres détails. Un maniement aisé ainsi que des temps de montage et de démontage courts garantissent une utilisation sans problème et économique.
Notre équipe commerciale compétente vous assiste volontiers en matière de planification et répond à toutes vos questions, également concernant la compatibilité avec les produits d'autres marques. Informez-vous en contactant l'un de nos conseillers !

Les informations figurant dans ce catalogue sont données à titre purement indicatif et ne revêtent pas le caractère d'une offre contractuelle. Nous déclinons toute responsabilité pour d'éventuelles erreurs typographiques survenant dans les références et les descriptions d'articles. Sous réserve de modifications. Tous droits réservés à l'éditeur. Toute réimpression - même partielle - requiert l'autorisation écrite de l'éditeur.

La publication de ce catalogue rend caduques les éditions antérieures.

Catalogue Système d'échafaudage UNIFIX

Mise à jour en août 2022

ÉCHAFAUDAGE DE FAÇADE UNIFIX

Le système d'échafaudages de façade UNIFIX est une structure d'éléments préfabriqués. Les longueurs de travée disponibles sont 0,74 m - 1,10 m - 1,50 m - 2,00 m - 2,50 m - 3,00 m et 4,00 m. La largeur standard de l'échafaudage est de 0,74 m et 1,10 m.

L'échafaudage peut être utilisé en qualité d'échafaudage de travail dans les classes de charge 1 à 3 selon DIN EN 12810 et 12811 (poids surfacique utile 200 kg/m² en classe de charge 3) ainsi qu'en qualité d'échafaudage de protection et de tabliers de toit (hauteur de chute maximale 2,00 m). La preuve de l'exécution de base a été réalisée pour une hauteur de 24,00 m, majorée de la longueur de course des vérins.

Si le système d'échafaudage est utilisé pour des échafaudages qui diffèrent de l'exécution de base, les différences doivent pouvoir être évaluées d'après les réglementations techniques de construction et les dispositions de l'homologation respective et calculées au cas par cas.

Vue d'ensemble des composants standard

Le système d'échafaudage de façade UNIFIX se compose d'un nombre limité de pièces. L'exécution de base de l'échafaudage de façade s'effectue à l'aide d'un faible nombre de composants standard, disponibles en différentes dimensions modulaires. Vous trouverez de plus amples informations sur les détails techniques à partir de la page page 52.

01 Socle à vérin
02 Cadre
03 Plancher léger en aluminium
04 Plinthe d'extrémité
05 Garde-corps d'extrémité double
06 Plinthe en bois
07 Garde-corps simple
08 Montant de garde-corps
09 Cadre d'extrémité de garde-corps
10 Plancher à trappe en aluminium avec échelle (contre-plaqué bakélisé)
11 Plancher en bois
12 Traverse de revêtement
13 Diagonale
14 Garde-corps simple utilisé comme moise horizontale
15 Fixation inférieure de diagonale

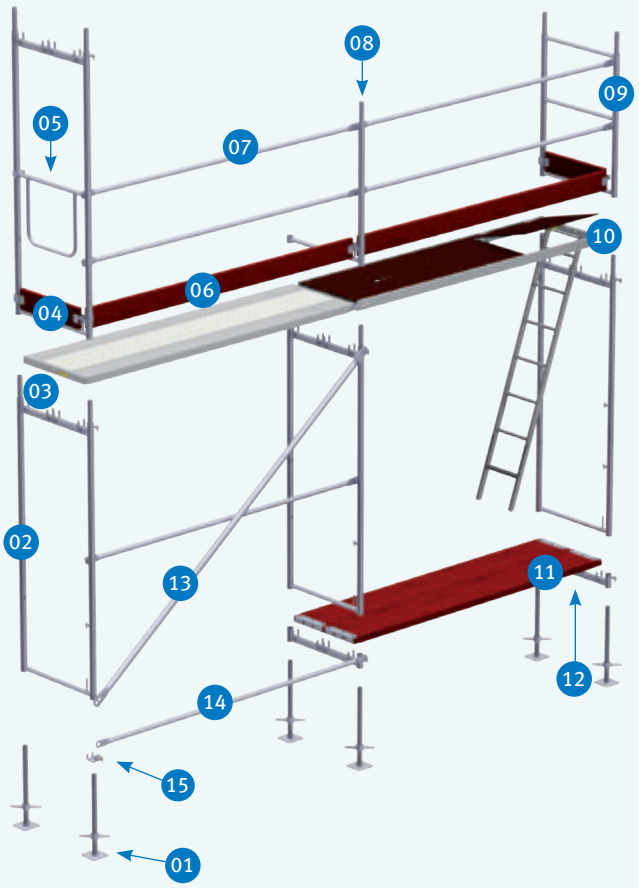

Homologation & notice de montage et d'utilisation :

UNIFIX 70 (Z-8.1-847)

UNIFIX 100 (Z-8.1-954)

NOTICE DE MONTAGE ET D'UTILISATION (NMU) SYSTÈME UNIFIX

CADRES

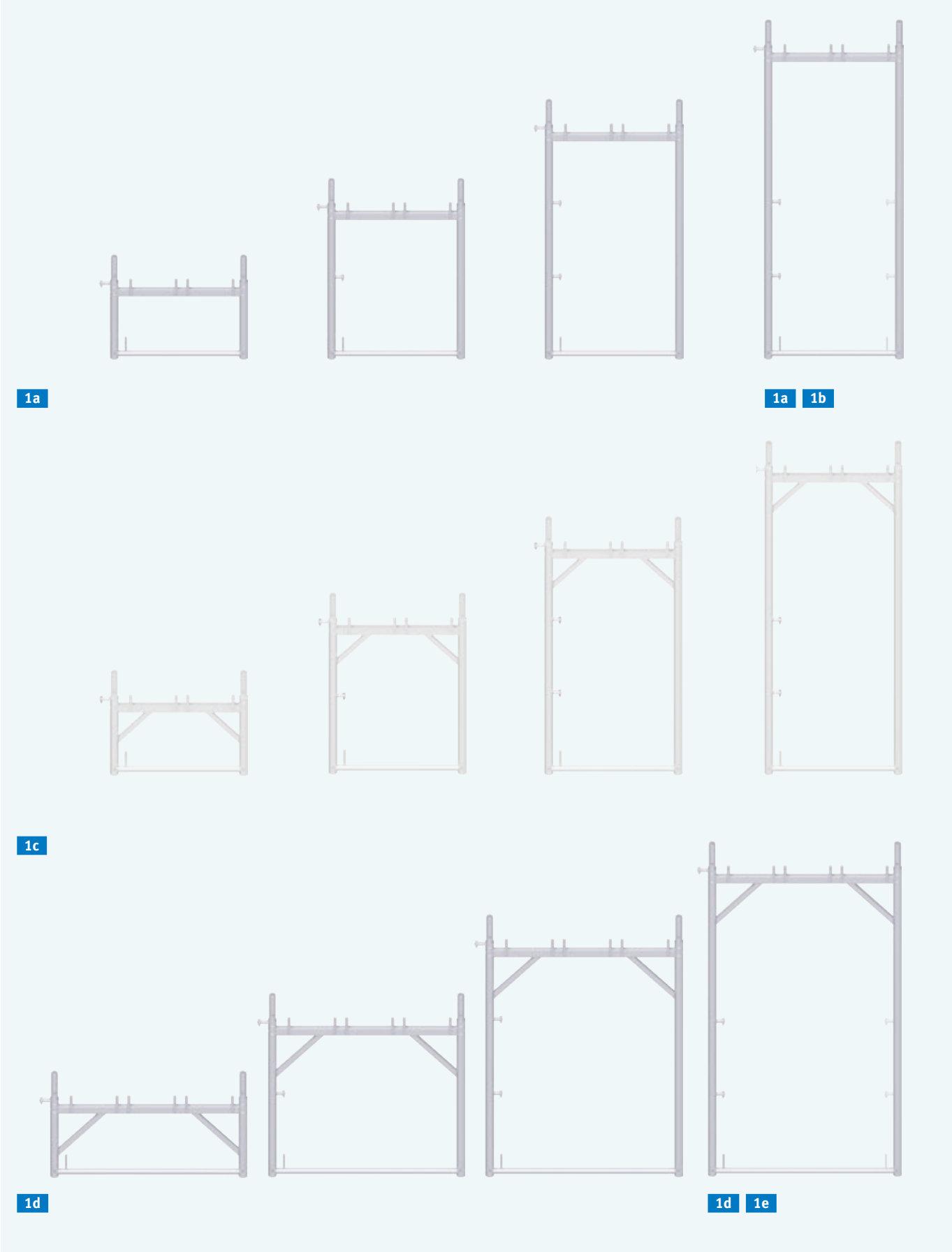

FIG.	DÉSIGNATION	DIMENSIONS L/H×l [m]	POIDS env. [kg]	RÉFÉRENCE
01	**Cadres** ⊕ — élément de base pour la construction d'un échafaudage de façade — montage par emboîtement des raccords de tube emboutis — la traverse inférieure garantit la sécurité des planchers de l'étage inférieur			
1a	Acier ; 0,74 m ; avec clavettes pivotantes d'un côté Tube acier ø 48,3 × 2,7 mm ; galvanisé à chaud ; avec 8 tenons pour suspension de planchers	0,50 × 0,74	8,7	20 10 050L
		1,00 × 0,74	11,9	20 10 100L
		1,50 × 0,74	15,1	20 10 150L
		2,00 × 0,74	18,2	20 10 200L
1b	Acier ; 0,74 m ; avec clavettes pivotantes et tenons de plinthe des deux côtés Tube acier ø 48,3 × 2,7 mm ; galvanisé à chaud ; avec 8 tenons pour suspension de planchers — aux extrémités, utiliser les plinthes transversales ALFIX MODUL METRIC de 0,74 m (article réf. 4851074)	2,00 × 0,74	18,4	20 10 202L
1c	Aluminium ; 0,74 m ; avec clavettes pivotantes d'un côté Tube en aluminium ø 48,3 × 4,0 mm ; avec 8 tenons pour suspension de planchers	0,50 × 0,74	4,3	20 00 050
		1,00 × 0,74	5,8	20 00 100
		1,50 × 0,74	7,5	20 00 150
		2,00 × 0,74	8,9	20 00 200
1d	Acier ; 1,10 m ; avec clavettes pivotantes d'un côté Tube acier ø 48,3 × 3,2 mm ; galvanisé à chaud	0,50 × 1,10	14,5	20 11 050
		1,00 × 1,10	18,3	20 11 100
		1,50 × 1,10	22,1	20 11 150
		2,00 × 1,10	24,9	20 11 200
1e	Acier ; 1,10 m ; avec clavettes pivotantes et tenons de plinthe des deux côtés Tube acier ø 48,3 × 3,2 mm ; galvanisé à chaud — aux extrémités, utiliser les plinthes transversales ALFIX MODUL METRIC de 1,10 m (article réf. 4851110)	2,00 × 1,10	25,0	20 11 201

EXEMPLE D'APPLICATION
1a CADRES

a Fixation de diagonale

b Clavette pivotante pour suspension de garde-corps

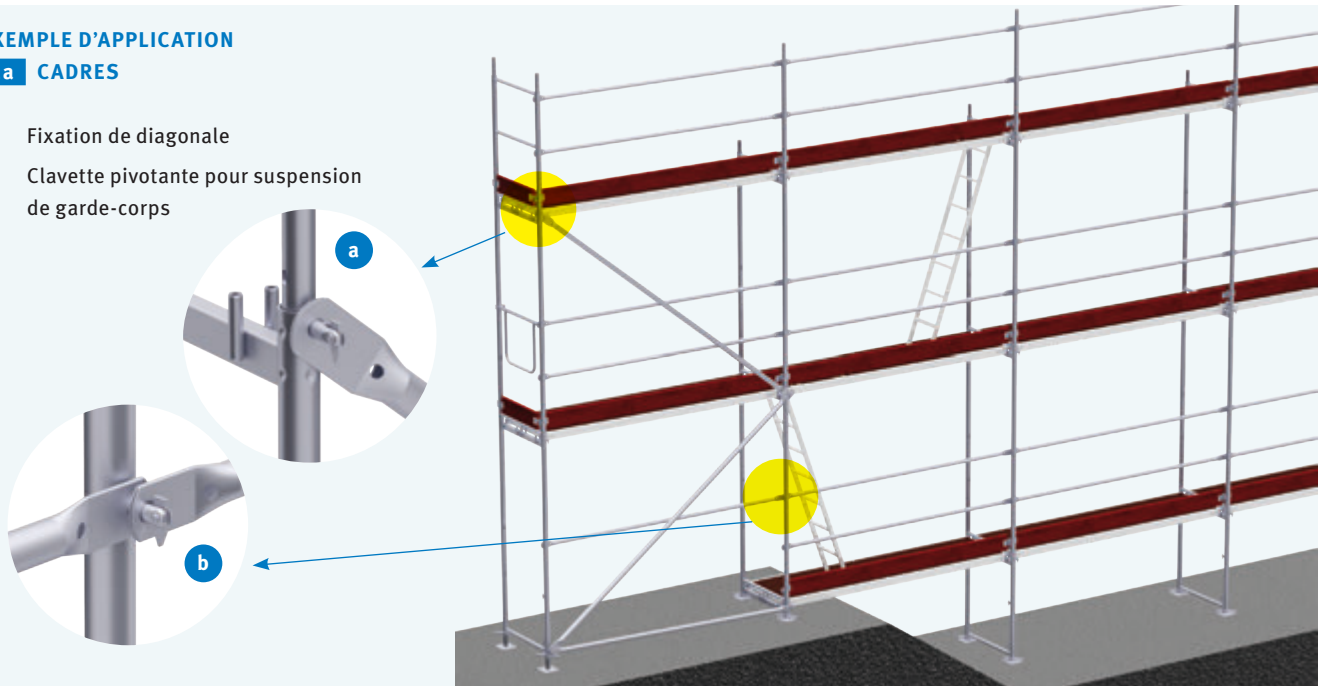

CADRES

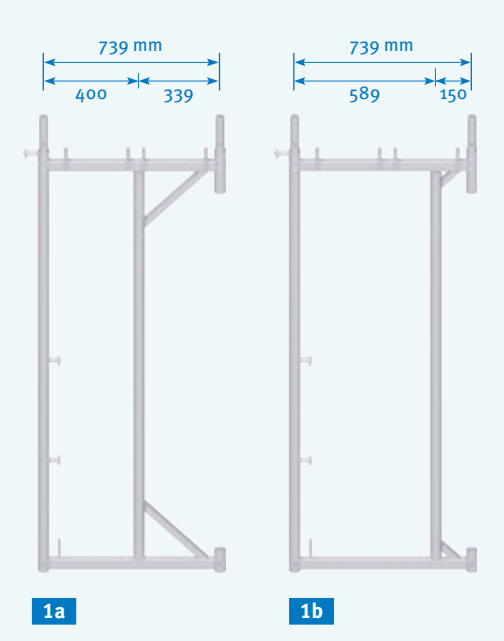
739 mm
400
339
739 mm
589
150
1a
1b

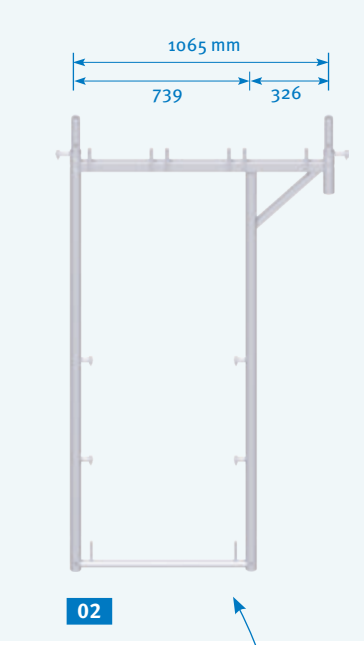
1065 mm
739
326
02

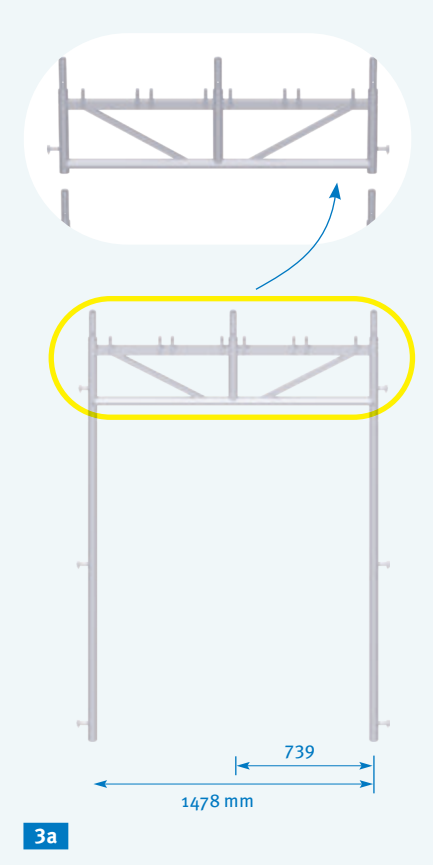
739
1478 mm
3a

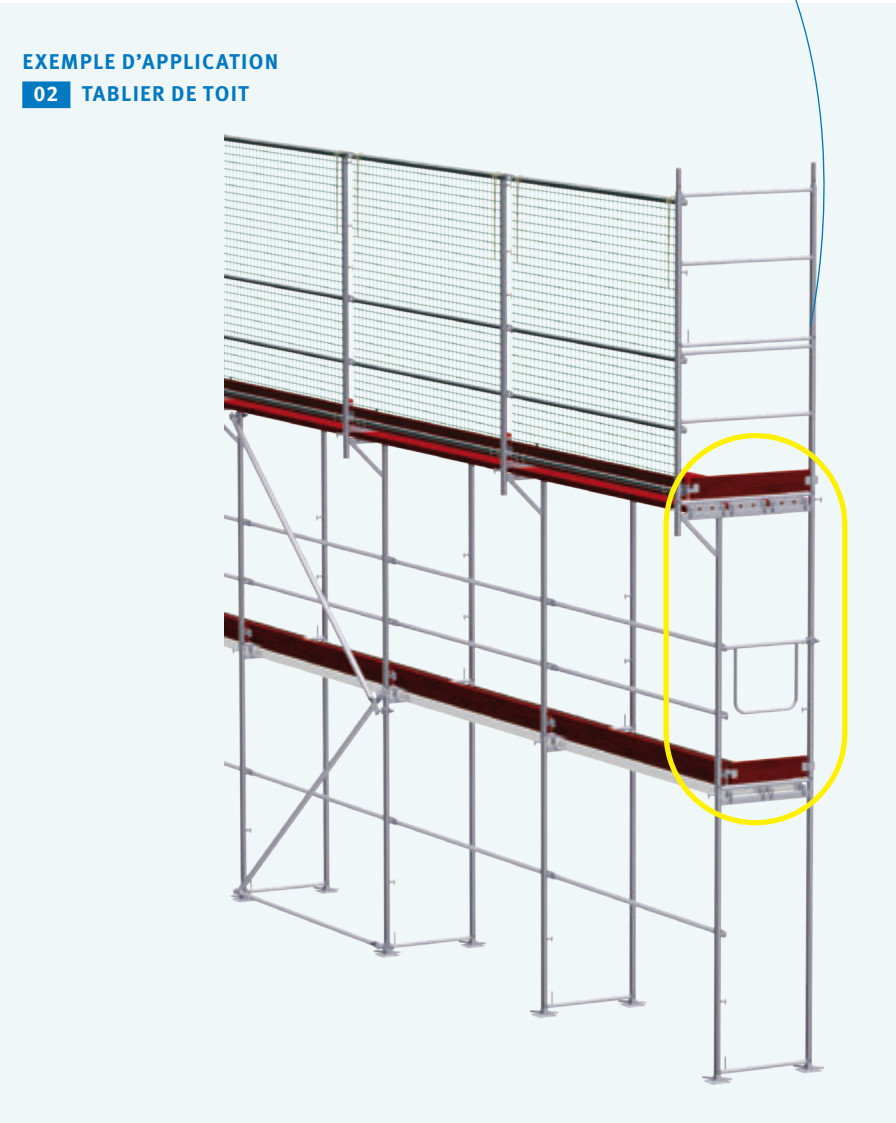
EXEMPLE D'APPLICATION
02 TABLIER DE TOIT

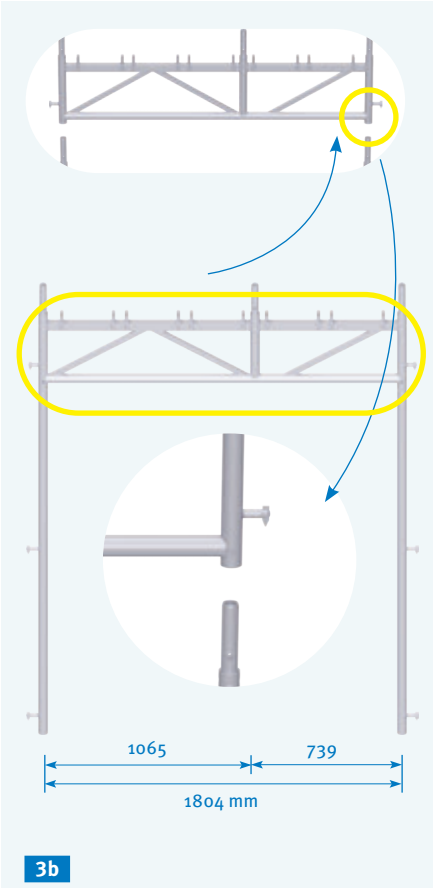
1065
739
1804 mm
3b

FIG.	DÉSIGNATION		DIMENSIONS L/H×l [m]	POIDS env. [kg]	RÉFÉRENCE
01	**Cadre à porte-à-faux en acier** ⊕ Tube acier ø 48,3 × 2,7 mm ; galvanisé à chaud — permet d'échafauder sans problèmes des façades en saillie ou au-dessus de chéneaux en saillie	1a	2,00 × 0,41	21,4	20 19 040L
		1b	2,00 × 0,59	20,4	20 19 015L
02	**Tablier de toit** ⊕ Tube acier ø 48,3 × 2,7 mm ; galvanisé à chaud — permet également l'extension en largeur système 1,10 m — grâce aux clavettes basculantes et ergots de plinthe installés des deux côtés, le dispositif est utilisable pour élargir les consoles vers l'intérieur ou l'extérieur		2,00 × 0,74 à1,10	22,7	20 19 003L
03	**Cadre de passage piétons** ⊕ Tube acier ø 48,3 × 3,2 mm ; galvanisé à chaud ; 3 pièces — passage de 1,80 m ou 1,50 m de large pour les piétons ; circulation en sécurité des passants sous l'échafaudage — les clavettes pivotantes disposées des deux côtés permettent le montage de la protection latérale sur le côté intérieur et sur le côté extérieur. — cadre de passage piétons 1,80 m utilisable pour l'extension avec largeur d'échafaudage 0,74 m ou 1,10 m — vous trouverez des informations détaillées sur l'utilisation du cadre de passage piétons dans le document « Notice de montage et d'utilisation (NMU), échafaudage de façade UNIFIX » — transport peu encombrant	3a	2,20 × 1,50	34,0	20 19 150
		3b	2,20 × 1,80	37,0	20 19 180

EXEMPLE D'APPLICATION 3a CADRE DE PASSAGE PIÉTONS

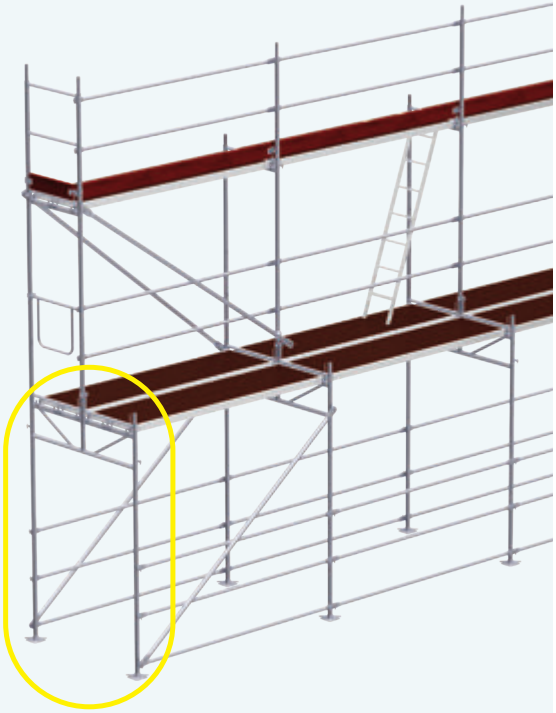

EXEMPLE D'APPLICATION 1a CADRE À PORTE-À-FAUX

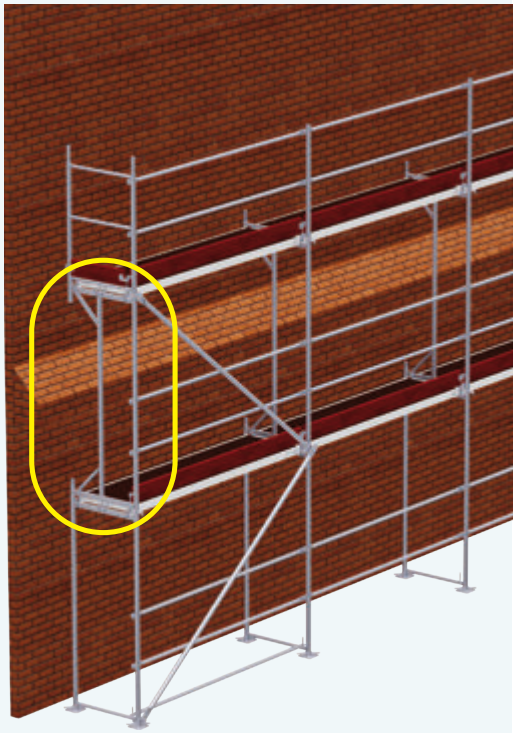

CADRES

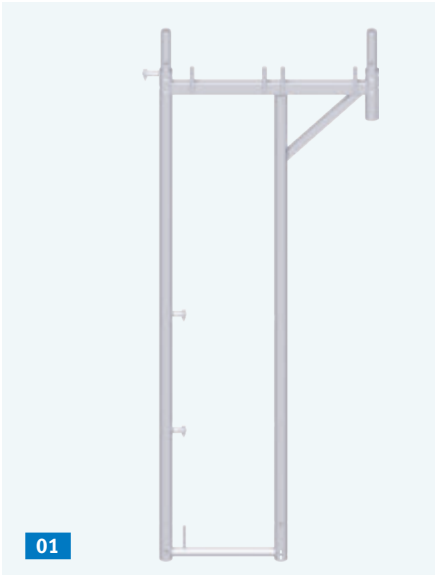

EXEMPLE D'APPLICATION
01 CADRE DE TRANSITION EN ACIER ; 0,41 m

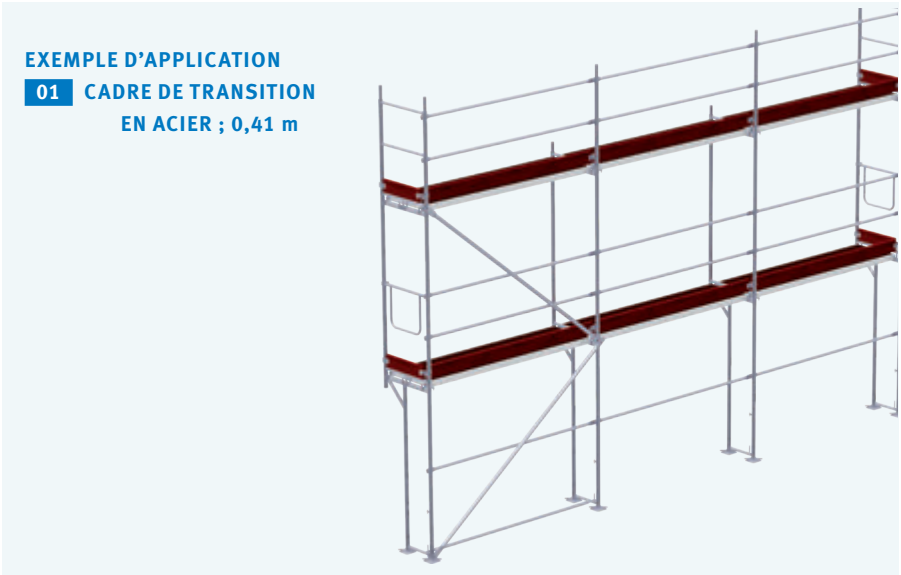

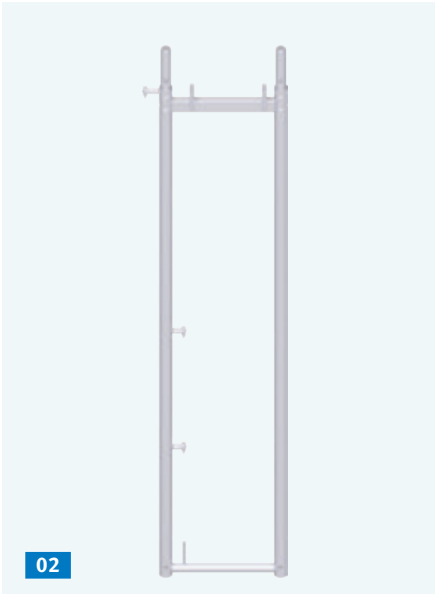

EXEMPLE D'APPLICATION
02 CADRE EN ACIER ; 0,41 m

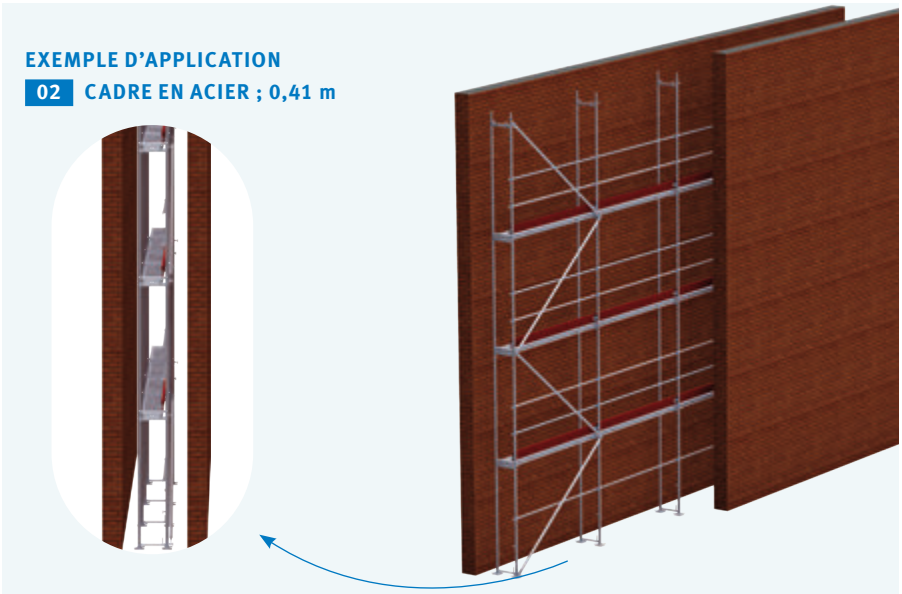

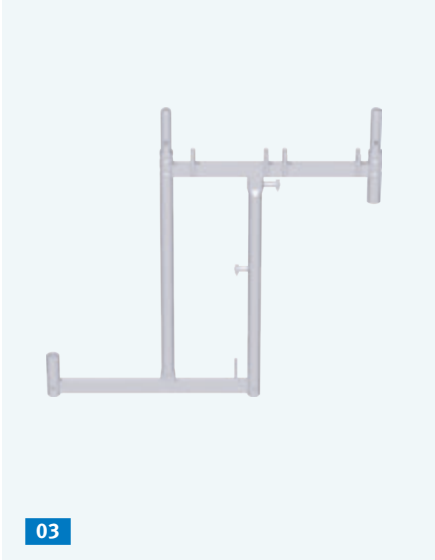

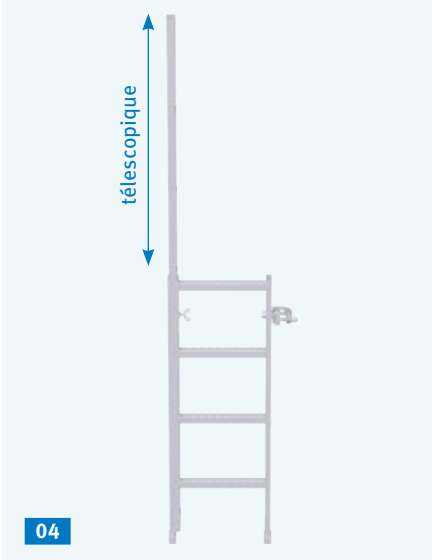

EXEMPLE D'APPLICATION
03 CADRE CONSOLE DS ET
04 ÉCHELLE D'ÉTAGE DS

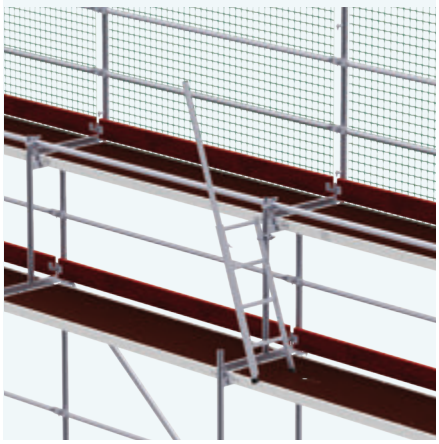

FIG.	DÉSIGNATION	DIMENSIONS L/H x l [m]	POIDS env. [kg]	RÉFÉRENCE
01	**Cadre de transition en acier ; 0,41 m** ⊕ Tube acier ø 48,3 mm ; galvanisé à chaud	2,00 × 0,41 à 0,74 m	19,0	20 19 005L
02	**Cadre en acier ; 0,41 m** ⊕ Tube acier ø 48,3 mm ; galvanisé à chaud — pour utilisation dans les niches étroites	2,00 × 0,41	16,8	20 19 402L
03	**Cadre console DS** ⊕ Tube acier ø 48,3 mm ; galvanisé à chaud — pièce spécifique innovante — la hauteur optimale pour chaque corps de métier. Les couvreurs, les ferblantiers et les plâtriers peuvent travailler en même temps. — avec l'utilisation du cadre console DS, il est souvent possible de renoncer au cadre de compensation fréquemment nécessaire, étant donné qu'avec sa hauteur de 0,99 m, il prend cette fonction en charge. — en raison de l'utilisation de l'échafaudage par différents corps de métiers, il convient de créer des exigences et des conditions préliminaires différentes. La hauteur de plate-forme optimale ainsi que la protection latérale nécessaire pour les corps de métiers respectifs sont des conditions indispensables à cet égard. Le cadre console UNIFIX DS permet le travail simultané à la hauteur idéale à la fois en façade ainsi qu'au niveau de la gouttière !	0,99 × 0,74	15,0	20 32 799
04	**Échelle d'étage DS** ⊕ Acier ; galvanisé à chaud — avec garde-corps télescopique pouvant aller jusqu'à 2 m pour un accès en toute sécurité à l'étage supérieur — fixation au cadre console DS à l'aide du demi-collier intégré	1,00	9,0	11 42 010

EXEMPLE D'APPLICATION
sans **03** **Cadre console DS**

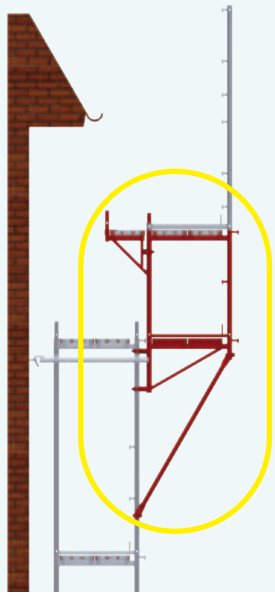

EXEMPLE D'APPLICATION
avec **03** **Cadre console DS**

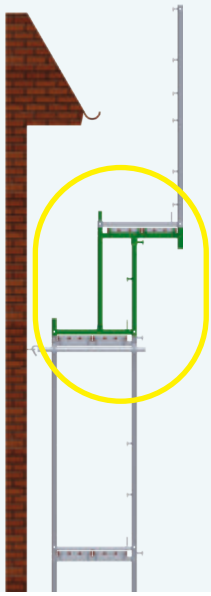

En cas d'utilisation de l'échafaudage par différents corps de métiers, le recours aux cadres consoles UNIFIX DS permet de renoncer à la construction complexe composée d'un nombre important de pièces individuelles, jusqu'à présent nécessaire.
Dans l'exemple d'application de gauche, il s'agit concrètement de :
— Diagonale transversale 1,77 m
— Console 0,74 m
— Cadre 1,00 x 0,74 m
— Console 0,32 mc
— jusqu'à 3 planchers et
— Plancher intermédiaire
— Sécurité de plancher
— Recouvrement de fente
Outre les coûts d'acquisition inférieurs qui en résultent, le cadre console DS vous offre un énorme gain de temps lors du montage et du démontage, ainsi qu'une utilisation de matériel substantiellement réduite associée à un transport simplifié.

PLANCHERS / PLANCHERS À TRAPPE

01

02

03

04

05

06

FIG.	DÉSIGNATION	CLASSE DE CHARGE*	DIMENSIONS L/H x l [m]	POIDS env. [kg]	RÉFÉRENCE
01	**Plancher en acier ; 0,32 m** galvanisé à chaud ; perforé — grande capacité de charge — surface antidérapante	6	0,74 × 0,32	5,3	22 21 074
		6	1,10 × 0,32	7,6	22 21 110
		6	1,50 × 0,32	11,1	22 21 150
		6	2,00 × 0,32	13,4	22 21 200
		5	2,50 × 0,32	16,8	22 21 250
		4	3,00 × 0,32	20,1	22 21 300
02	**Plancher en bois ; 0,32 m** collé en bloc ; épaisseur 48 mm — imprégné ; collage triple au minimum — extrémités avec pièce d'accrochage en acier	6	0,50 × 0,32	4,5	22 31 050
		6	0,74 × 0,32	5,5	22 31 070
		6	1,00 × 0,32	8,2	22 31 100
		6	1,10 × 0,32	8,5	22 31 110
		6	1,50 × 0,32	11,0	22 31 150
		5	2,00 × 0,32	14,3	22 31 200
		4	2,50 × 0,32	18,3	22 31 250
		3	3,00 × 0,32	22,6	22 31 300
03	**Revêtement tout aluminium ; 0,32 m** hauteur de profilé 48 mm — entièrement en aluminium — composé de profilés creux avec rainures longitudinales antidérapantes — bourrelet d'empilage orienté vers le bas, facilement empilable, empêchant toute accumulation d'eau ou de verglas	6	1,10 × 0,32	4,7	22 11 110
		6	1,50 × 0,32	6,1	22 11 150
		6	2,00 × 0,32	8,0	22 11 200
		5	2,50 × 0,32	9,9	22 11 250
		4	3,00 × 0,32	11,9	22 11 300
		3	4,00 × 0,32	15,7	22 11 400
04	**Cadre de plancher ; 0,64 m** Aluminium ; revêtement contre-plaqué bakélisé — très léger — largeur standard 64 cm — suspension et revêtement échangeables	3	1,50 × 0,64	11,4	22 02 150
		3	2,00 × 0,64	14,5	22 02 200
		3	2,50 × 0,64	17,9	22 02 250
		3	3,00 × 0,64	20,9	22 02 300
		3	4,00 × 0,32	18,7	22 01 400
05	**Plancher intermédiaire en acier** galvanisé à chaud — fait fonction de revêtement de compensation pour des surfaces de différentes largeurs — nécessaire principalement pour les échafaudages intérieurs	6	0,74 × 0,14	4,6	22 25 074
		6	1,10 × 0,14	6,4	22 25 110
		6	1,50 × 0,14	8,8	22 25 150
		6	2,00 × 0,14	11,6	22 25 200
		5	2,50 × 0,14	14,3	22 25 250
		4	3,00 × 0,14	17,1	22 25 300
		3	4,00 × 0,14	19,1	22 25 400
06	**Plancher léger ; 0,64 m** — Revêtement aluminium très léger ; hauteur de profilé env. 50 mm — combinaison de profilés creux / tôle d'aluminium larmée — surface antidérapante ; empilage aisé — avec poignée encastrée dans l'extrémité de tête	4	1,50 × 0,64	11,8	22 13 150
		4	2,00 × 0,64	15,5	22 13 200
		4	2,50 × 0,64	18,7	22 13 250
		3	3,00 × 0,64	22,6	22 13 300

* Vous trouverez une vue d'ensemble des classes de charge à la rubrique « Détails techniques » page 52.

PLANCHERS / PLANCHERS À TRAPPE

01

02

03

EXEMPLE D'APPLICATION
02 RECOUVREMENT POUR FENTE POUR PLANCHERS À TRAPPE

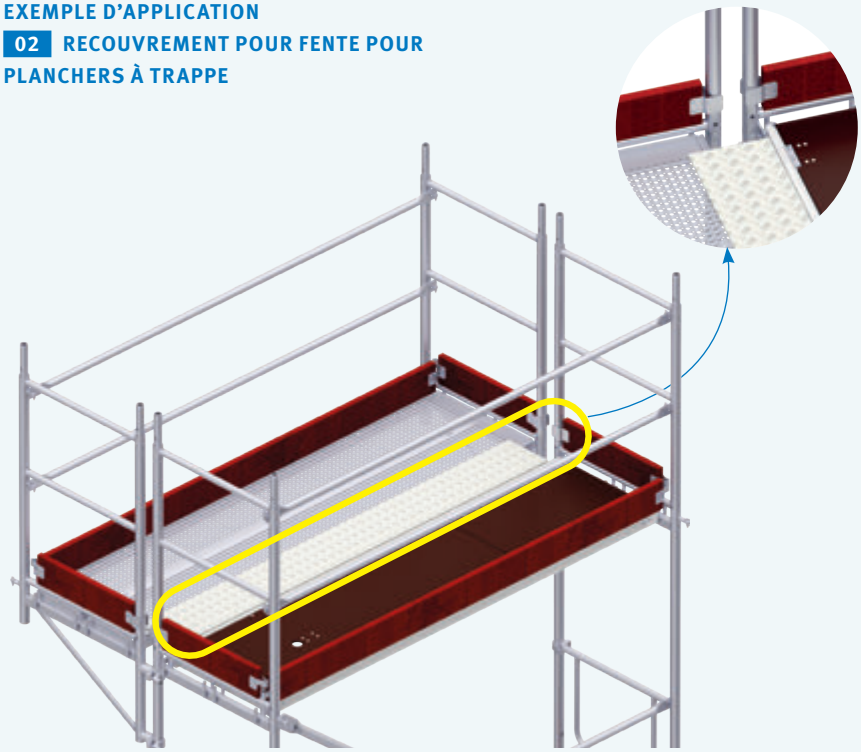

04

EXEMPLE D'APPLICATION
06 PLANCHE EN ACIER avec goupille de sécurité et tige à ressort

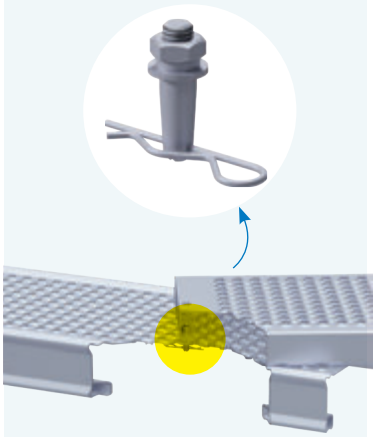

FIG.	DÉSIGNATION	CLASSE DE CHARGE*	DIMENSIONS L/H x l [m]	POIDS env. [kg]	RÉFÉRENCE
01	**Recouvrement de fente** Bois ; épaisseur 50 mm — positionnement entre les planchers — pour la fermeture des fentes inhérentes à la construction entre les niveaux de consoles	3	2,00 × 0,14	8,3	22 33 200
		3	2,50 × 0,14	10,7	22 33 250
		3	3,00 × 0,14	12,7	22 33 300
02	**Recouvrement pour fente pour planchers à trappe, tôle larmée ; 0,25 m** Aluminium — positionnement entre plancher et plancher à trappe — fermeture de fentes inhérentes à la construction — utilisation possible en cas de montée d'escalier placée devant		1,50 × 0,25	4,2	22 28 150
			2,00 × 0,25	5,6	22 28 200
			2,50 × 0,25	7,0	22 28 250
			3,00 × 0,25	8,4	22 28 300
03	**Planche en acier** ⊕ galvanisé à chaud — avec goupille de sécurité et tige à ressort — pour le recouvrement et la fermeture d'angles et d'autres ouvertures inhérentes à la construction — appui uniquement sur des planchers en acier ; — respecter la longueur de recouvrement (25 cm) !	4	1,00 × 0,30	5,5	12 24 100
		4	1,50 × 0,30	8,0	12 24 150
		3	2,00 × 0,30	10,5	12 24 200
		3	2,50 × 0,30	12,8	12 24 250
04	**Tige à ressort** ⊕ Acier ; galvanisé — pièces de rechange pour 06			0,03	73 04 006

* Vous trouverez une vue d'ensemble des classes de charge à la rubrique « Détails techniques » page 52.

LE CATALOGUE EN LIGNE
https://www.alfix-systems.com/en/shop

PLANCHERS / PLANCHERS À TRAPPE

01

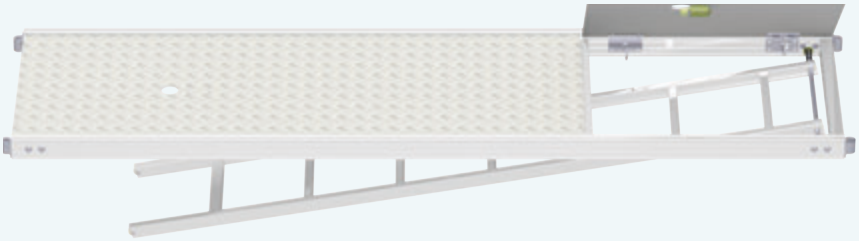

02

03

04

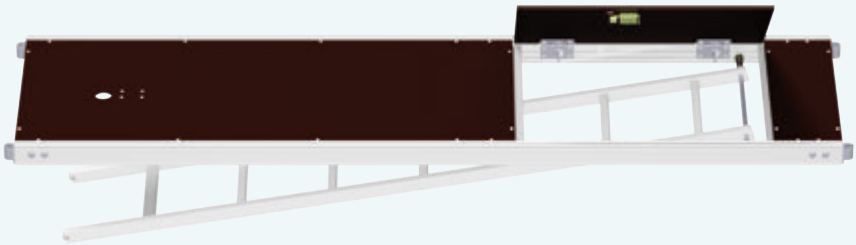

05

TRAPPES ET CADRES POUR PLANCHERS

Les cadres de plancher possèdent dans l'extrémité de tête 1 perçage, les trappes respectivement 2 perçages (Ø 16 mm). Cela permet une meilleure différenciation à l'état empilé. En outre, ce perçage peut être utilisé pour le transport vertical, par ex. à l'aide d'un crochet de charge.

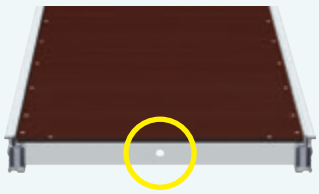

Cadre de plancher

Trappe

FIG.	DÉSIGNATION	CLASSE DE CHARGE*	DIMENSIONS L/H x l [m]	POIDS env. [kg]	RÉFÉRENCE
01	**Plancher à trappe avec échelle contre-plaqué bakélisé ; 0,64 m** Aluminium ; revêtement contre-plaqué bakélisé — verrouillage des échelles et trappes pratique et fiable — avec surface stratifiée hydrofuge	3	2,50 × 0,64	24,0	22 04 250
		3	3,00 × 0,64	27,0	22 04 300
02	**Plancher à trappe avec échelle tôle larmée ; 0,64 m** ⊕ Aluminium ; revêtement tôle larmée — excellente longévité et résistance aux intempéries — exécution tout aluminium pour exigences spécifiques, par ex. en construction d'échafaudages industriels (inflammabilité)	3	2,50 × 0,64	28,0	22 07 250
		3	3,00 × 0,64	31,9	22 07 300
03	**Plancher à trappe sans échelle contre-plaqué bakélisé ; 0,64 m** Aluminium ; revêtement contre-plaqué bakélisé — avec évidements dans la trappe pour échelles d'étage (voir p. 16/17) — avec surface stratifiée hydrofuge	3	1,50 × 0,64	14,9	22 05 150
		3	2,00 × 0,64	17,0	22 05 200
		3	2,50 × 0,64	23,0	22 05 250
		3	3,00 × 0,64	26,0	22 05 300
04	**Plancher à trappe sans échelle tôle larmée ; 0,64 m** Aluminium ; revêtement tôle larmée — avec évidements dans la trappe pour échelles d'étage (voir p. 16/17) — excellente longévité et résistance aux intempéries	3	1,50 × 0,64	16,0	22 08 150
		3	2,00 × 0,64	20,0	22 08 200
		3	2,50 × 0,64	24,0	22 08 250
		3	3,00 × 0,64	27,5	22 08 300
05	**Plancher à trappe avec échelle contre-plaqué bakélisé ; 0,64 m** Aluminium ; revêtement contre-plaqué bakélisé — trappe décalée avec marche palière — avec surface stratifiée hydrofuge	3	2,50 × 0,64	24,0	22 09 250
		3	3,00 × 0,64	30,0	22 09 300

* Vous trouverez une vue d'ensemble des classes de charge à la rubrique « Détails techniques » page 52.

VUE DÉTAILLÉE

02 PLANCHER À TRAPPE AVEC ÉCHELLE TÔLE LARMÉE

Les verrouillages de trappe et d'échelle permettent le déblocage simple à la fois du niveau de travail supérieur et inférieur de l'échafaudage et garantissent un blocage sûr des trappes de passage ainsi que des échelles d'étage. La charnière ciseaux brevetée garantit le fonctionnement durable et fiable de la trappe de passage. Pour plus de sécurité en cas de glissement éventuel de l'échelle lors du transport ou du montage, il convient de doter en outre la suspension d'échelle d'une entretoise fixée des deux côtés en tant que protection contre les pincements de doigts.

Entretoise

Verrouillage de l'échelle

VOLÉES D'ESCALIERS

1a

1b

2a

2b

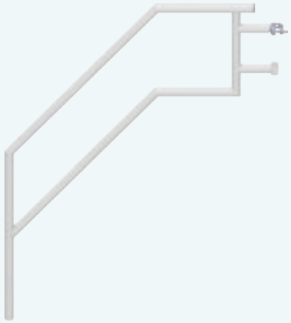

03

TOUR D'ESCALIER EN ÉLÉMENTS ALFIX MODUL METRIC

Veuillez également consulter notre gamme exhaustive d'escaliers et d'accessoires d'escalier dans le catalogue ALFIX MODUL METRIC et le prospectus tours d'escalier ALFIX MODUL MULTI !

FIG.	DÉSIGNATION		DIMENSIONS L/H x l [m]	POIDS env. [kg]	RÉFÉRENCE
01	**Échelle d'étage** pour hauteur d'étage de 2,00 m — complément pour les planchers à trappe sans échelle — convient pour le pontage de différents niveaux d'échafaudage	1a Acier galvanisé à chaud	2,00 × 0,40	8,1	11 42 000
		1b Aluminium	2,00 × 0,40	3,7	11 32 001
02	**Escalier de départ en aluminium** ⊕ — plateforme avec suspension système — avec mention de réception des socles à vérin — largeur : 0,64 m	2a	0,94 × 0,50	12,7	22 98 050
		2b	1,40 × 1,00	17,7	22 98 100
03	**Garde-corps d'escalier en aluminium** ⊕ — pour 02 Escalier de départ en aluminium — avec demi-collier		1,40 × 1,00	5,8	12 98 101

EXEMPLE D'APPLICATION

02 ESCALIER DE DÉPART EN ALUMINIUM
03 GARDE-CORPS D'ESCALIER EN ALUMINIUM POUR ESCALIER DE DÉPART

EXEMPLE D'APPLICATION

02 ESCALIER DE DÉPART EN ALUMINIUM
03 GARDE-CORPS D'ESCALIER EN ALUMINIUM POUR ESCALIER DE DÉPART

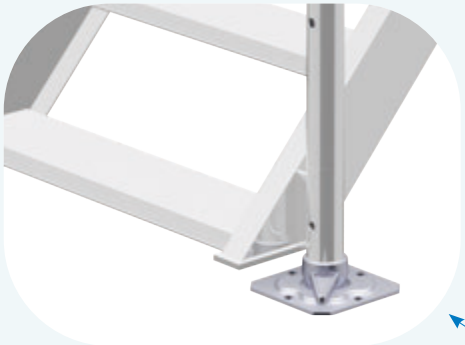

VOLÉES D'ESCALIERS

1a

1b

1c

VUE DÉTAILLÉE

01 ESCALIER EN ALUMINIUM

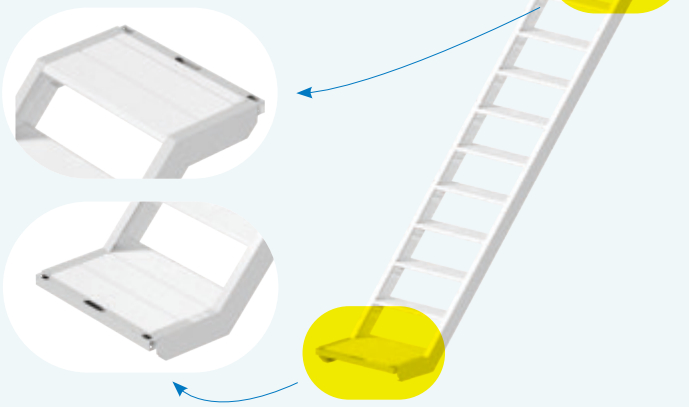

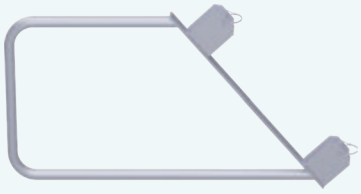

04

06

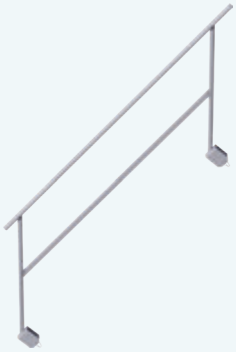

02

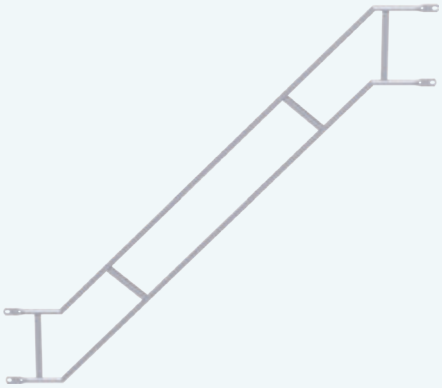

03

5a

5b

FIG.	DÉSIGNATION		DIMENSIONS L/H x l [m]	POIDS env. [kg]	RÉFÉRENCE
01	**Escalier en aluminium** ⊕ charge max. 2 kN ou 200 kg/m² (classe de charge 3) — avec suspension système ; 10 marches de 20 cm — pour utilisation dans les tours d'escaliers à plateforme — Largeur 0,64 m	1a	2,00 × 1,50	23,5	22 98 200
		1b	2,50 × 2,00	27,6	22 98 250
		1c	3,00 × 2,00	31,0	22 98 300
02	**Garde-corps intérieur en acier pour escalier en aluminium 2,00 m** Tube acier ø 33,7 mm ; galvanisé à chaud — pour utilisation avec escalier en aluminium — utilisation pour les volées d'escaliers en sens contraire — avec goupille de sécurité 12 x 70 mm avec fermeture à encliquetage		2,00	13,3	11 31 000
03	**Garde-corps d'escalier double en acier** ⊕ Tube acier ø 38,0 mm — pour utilisation avec escalier en aluminium — avec suspension système		2,00 × 1,50	12,3	22 98 201
			2,50 × 2,00	14,9	22 98 251
			3,00 × 2,00	16,4	22 98 301
04	**Sécurité antichute pour limon** ⊕ Tube acier ø 33,7 mm ; galvanisé à chaud — avec goupille de sécurité 12 x 70 mm avec fermeture à encliquetage — pour la sécurité antichute latérale de l'échafaudage lors de l'utilisation d'escaliers en aluminium		1,00 × 0,50	8,8	11 31 001
05	**Traverse de revêtement** ⊕ Acier ; galvanisé à chaud — fait fonction d'élément de départ pour volées d'escaliers et est utilisée pour la création d'un niveau de plancher inférieur pour échelles d'étage	5a	0,74	4,1	24 03 070
		5b	1,10	8,4	24 03 110
06	**Poteau de garde-corps d'escalier UNIFIX** ⊕ Acier ; galvanisé à chaud — utilisation avec les volées d'escaliers, pour la sécurité antichute de l'étage d'échafaudage supérieur		1,10	6,8	21 31 110

EXEMPLE D'APPLICATION

- 01 ESCALIER EN ALUMINIUM
- 02 GARDE-CORPS INTÉRIEUR EN ACIER
- 03 GARDE-CORPS D'ESCALIER EN ACIER
- 04 SÉCURITÉ ANTICHUTE POUR LIMON
- 05 TRAVERSE DE REVÊTEMENT
- 06 **POTEAU DE GARDE-CORPS D'ESCALIER UNIFIX**

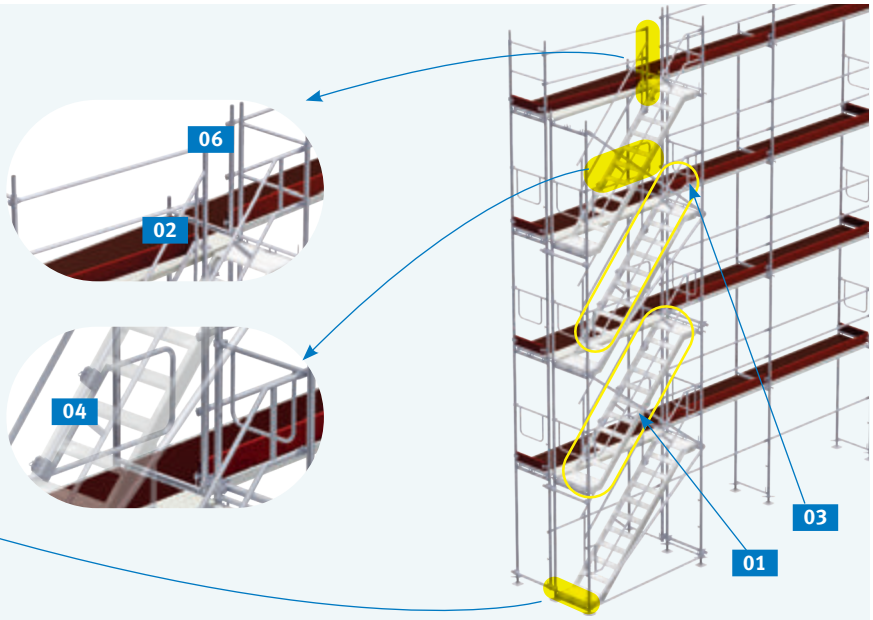

PROTECTION LATÉRALE / GARDE-CORPS TRBS

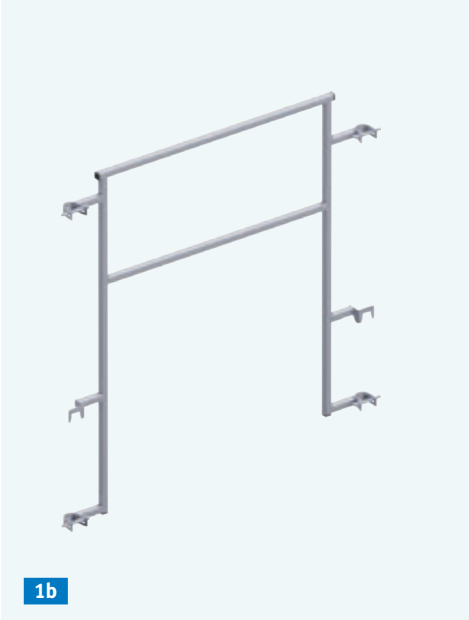

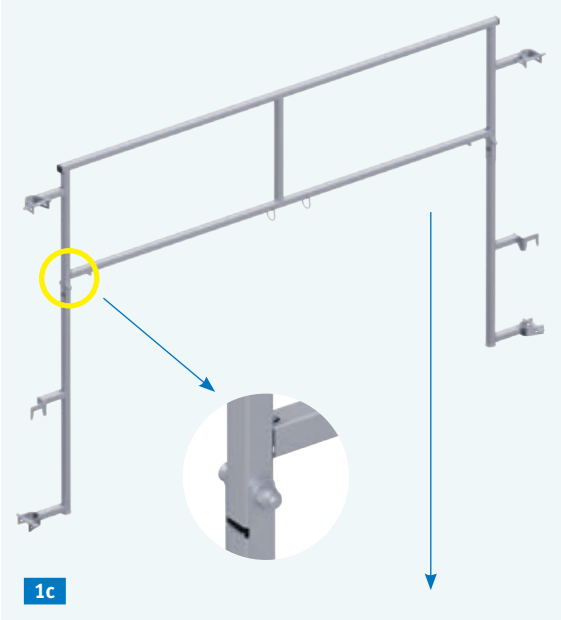

EXEMPLE D'UTILISATION 1c GARDE-CORPS TRBS, PLIANT

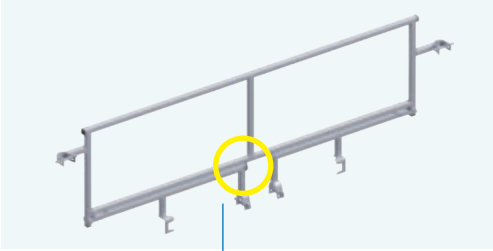

DÉVERROUILLAGE 1c GARDE-CORPS, PLIANT

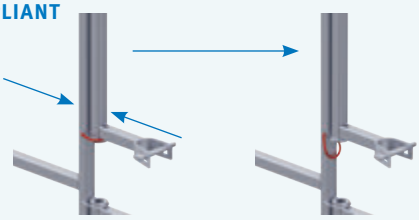

EXEMPLE D'UTILISATION 1c GARDE-CORPS TRBS, PLIANT

Démontage depuis échafaudage en place

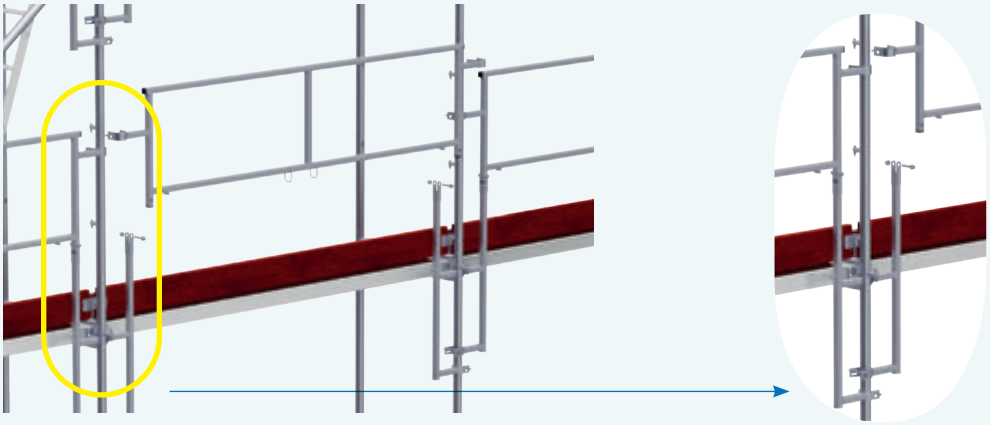

FIG.	DÉSIGNATION	DIMENSIONS L/H x l [m]	POIDS env. [kg]	RÉFÉRENCE
01	**Garde-corps TRBS** ⊕ — protection latérale volante conforme à la norme TRBS 2121-1 — protection latérale intégrée au système : remplaçant idéal de la protection latérale en deux pièces — sens de montage arbitraire — montage de tous les garde-corps possible par une seule personne — également applicable aux coins intérieurs et extérieurs, aux tours d'escaliers et en tant que garde-corps intérieur — fixation facile des ancrages et des consoles à l'aide de poulies de manutention — peut être démonté ultérieurement, si nécessaire			
1a	Garde-corps d'extrémité Acier ; galvanisé à chaud	0,74	7,3	24 47 070
		1,10	8,2	24 47 100
1b	Rigide Acier ; galvanisé à chaud	0,74	8,7	24 47 074
		1,10	9,6	24 47 110
		1,50	10,8	24 47 150
		2,00	12,2	24 47 200
1c	Pliant Acier ; galvanisé à chaud	2,50	14,7	24 47 250
		3,00	16,1	24 47 300

EXEMPLE D'UTILISATION

1b GARDE-CORPS TRBS, GARDE-CORPS D'EXTRÉMITÉ

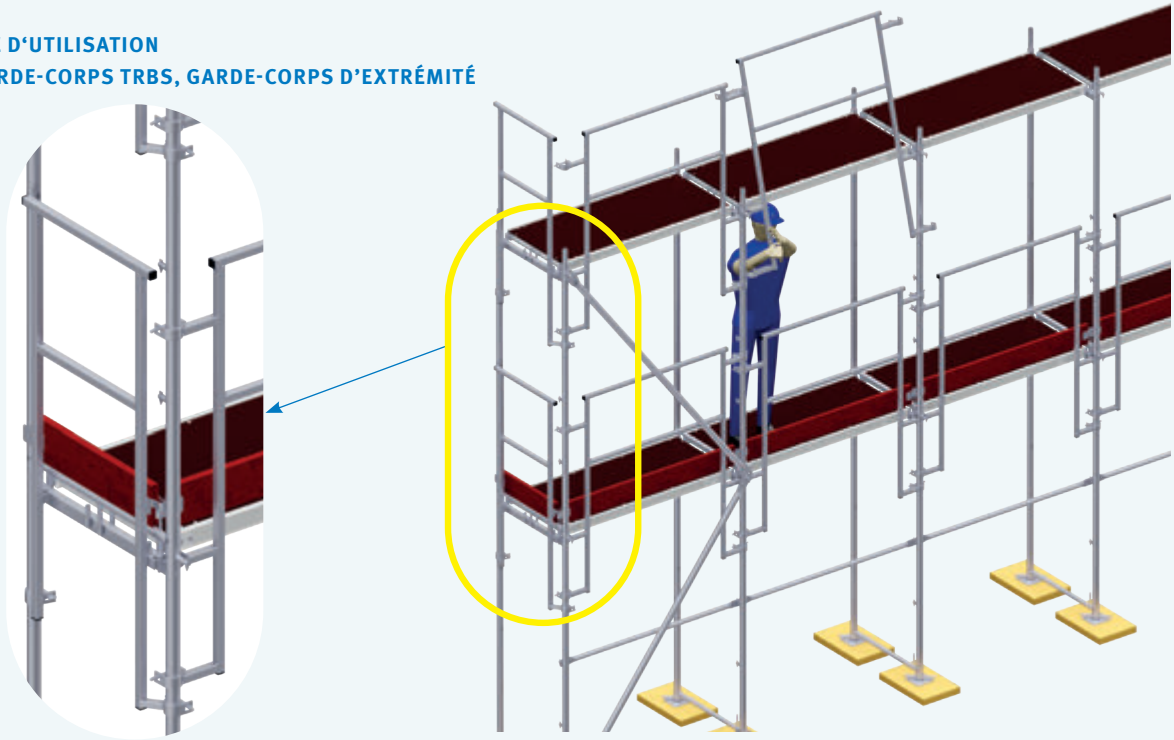

PROTECTION LATÉRALE / GARDE-CORPS VOLANT

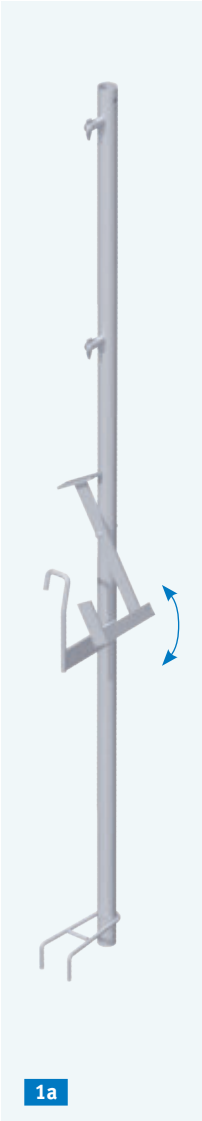

1a

1b

EXEMPLE D'APPLICATION

1a **PROTECTION LATÉRALE VOLANTE** avec déverrouillage pratique au pied

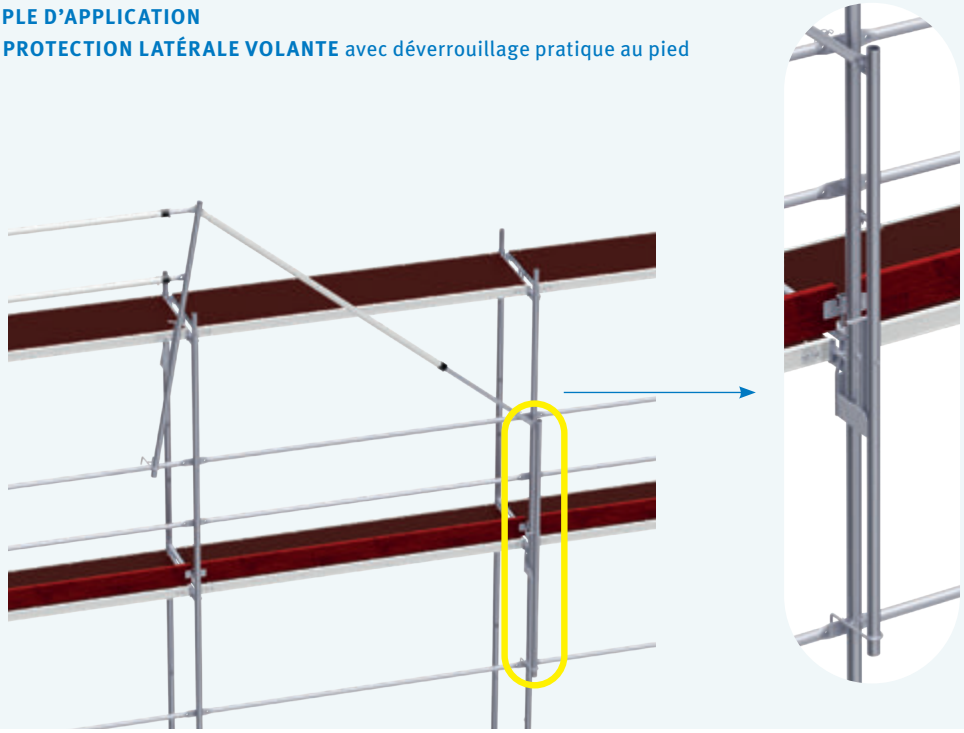

1c

EXEMPLE D'APPLICATION

1c **CADRE D'EXTRÉMITÉ VOLANT**

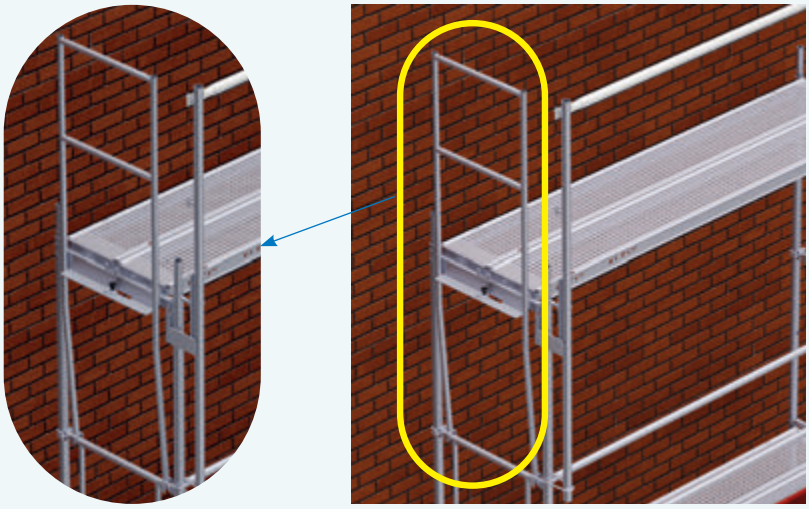

FIG.	DÉSIGNATION	DIMENSIONS L/H x l [m]	POIDS env. [kg]	RÉFÉRENCE
01	**Protection latérale volante** — composée d'un montant de garde-corps, d'un cadre d'extrémité et d'un garde-corps télescopique — dispositif de sécurité pour le montage / démontage de l'échafaudage — utilisable pour tous les systèmes d'échafaudages compatibles — concernant l'utilisation dans les règles de l'art, voir la Notice de montage et d'utilisation (NMU) ou les directives de la caisse d'assurance professionnelle allemande pour la construction BG Bau			
	1a Protection latérale volante Acier ; galvanisé à chaud — avec avec 2 clavettes pivotantes pour la construction d'un 2pièces provisoire protection latérale	2,00	6,8	24 43 100
	1b Garde-corps télescopique volant Acier ; galvanisé à chaud / aluminium	2,00 – 2,57	4,8	14 43 220
	— goupille de sécurité à fermeture encliquetable incluse, en qualité de sécurité de transport	2,50 – 3,07	6,0	14 43 200
	1c Cadre d'extrémité volant Acier ; galvanisé à chaud — avec protection antilevage	0,74	9,3	24 43 301
02	**Casque avec jugulaire**	2a blanc (sans fig.)		37 50 018
		2b jaune		37 50 024
03	**Equipement de protection individuelle contre les chutes (EPI)** EN 354 / 355 / 361 / 363 ; longes compatibles arêtes vives — mousqueton spécial pour l'utilisation sur les échafaudages — livraison dans un sachet pratique en PVC — sangle Revolution R2 Scaff, 2,50 m, longe Manyard Edge — avec axe Pivot Link™ intégré à hauteur de taille pour la fixation sécurisée d'accessoires tels que par ex. 04 Sacoche à outils			37 67 009
04	**Sacoche à outils pour clé à cliquet d'échafaudage** — avec axe pivot Link™ intégré pour une fixation sécurisée à la sangle antichute			37 50 017

2b

03

04

PROTECTION LATÉRALE / GARDE-CORPS SIMPLES

01

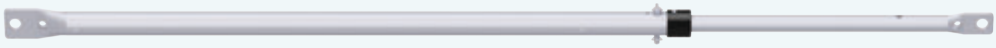

02

3a

3b

4a

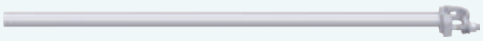

4b

5a

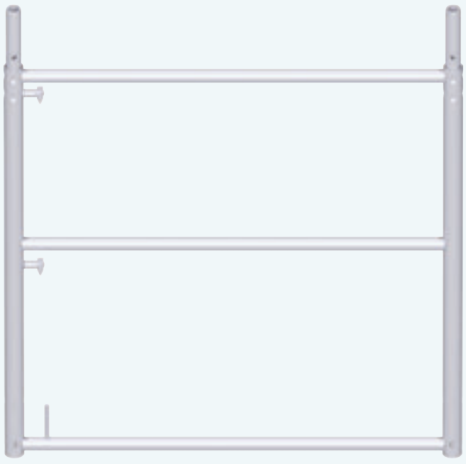

5b

5c

FIG.	DÉSIGNATION		DIMENSIONS L/H x l [m]	POIDS env. [kg]	RÉFÉRENCE
01	**Garde-corps simples** Tube acier ø 38 mm ; galvanisé à chaud — pour la mise en place d'une protection latérale — pour la fixation aux clavettes basculantes — disponible pour toutes les longueurs de travée — les garde-corps simples sont également utilisables comme moises horizontales (voir p. 31)		0,74	1,3	20 60 070
			1,10	1,8	20 60 110
			1,50	2,5	20 60 150
			2,00	3,4	20 60 200
			2,50	4,1	20 60 250
			3,00	6,1	20 60 300
			4,00	6,7	20 60 400
02	**Garde-corps télescopique simple** Acier ; galvanisé à chaud — réglage continu grâce à un tube télescopique — goupille de sécurité à fermeture encliquetable pour sécurité de transport incluse		1,50 – 2,50	5,9	20 99 000
03	**Garde-corps d'extrémité double** Tube en acier ø 33,7 / 26,9 mm ; galvanisé à chaud — pour utilisation en tant que protection latérale d'extrémité	3a clé de 22	0,74	3,5	20 62 070
		3b clé de 22	1,10	4,1	20 62 110
04	**Garde-corps d'extrémité simple** Tube acier ø 33,7 mm ; galvanisé à chaud — pour utilisation en tant que protection latérale d'extrémité	4a clé de 22	0,74	1,8	20 66 070
		4b clé de 22	1,10	2,4	20 66 110
05	**Cadre d'extrémité de garde-corps** ⊕ Tube acier ø 48,3 mm ; galvanisé à chaud — constitue la protection latérale d'extrémité et de sécurité des planchers supérieurs	5a Acier	1,00 × 0,74	12,1	20 67 070L
		5b Acier	1,00 × 1,10	15,7	20 67 110L
		5c Aluminium	1,00 × 0,74	5,8	20 67 074

EXEMPLE D'APPLICATION
5a CADRE D'EXTRÉMITÉ et
RACCORD ENTRETOISE (voir p. 44/45)

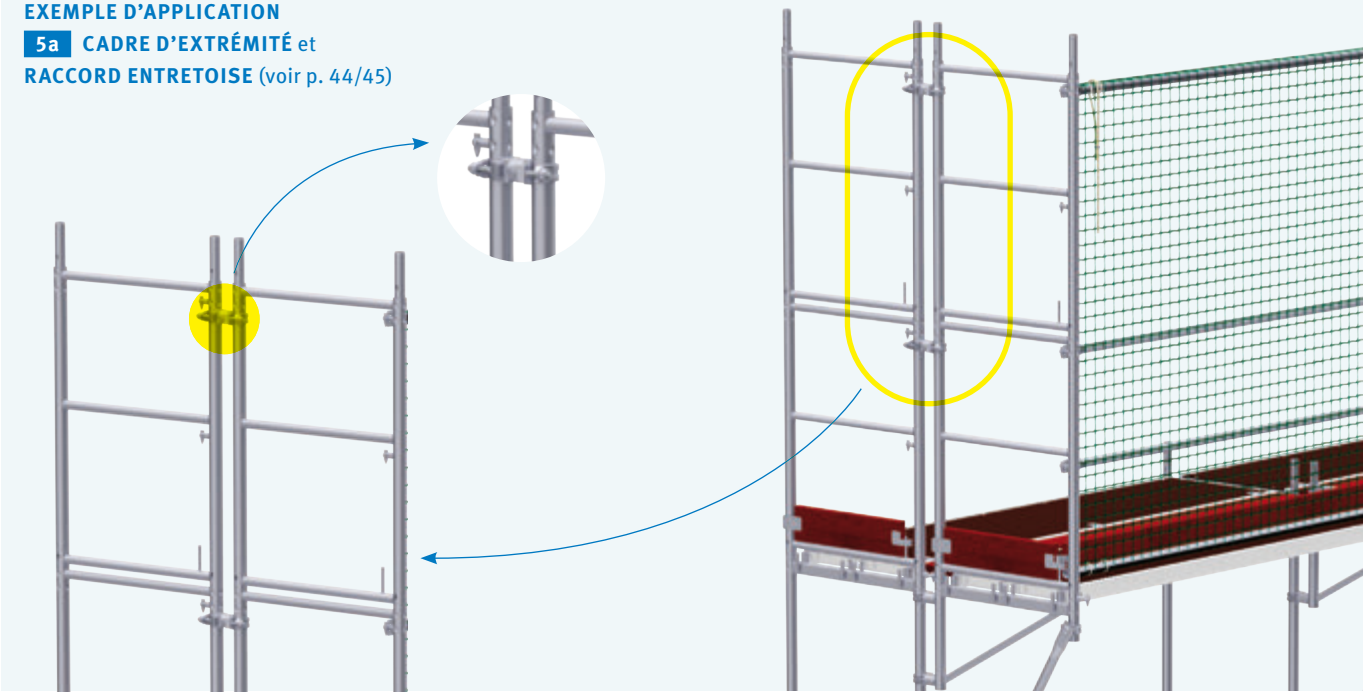

PROTECTION LATÉRALE / GARDE-CORPS SIMPLES

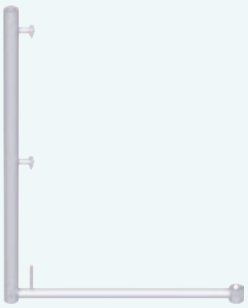

1a sans raccord de tube

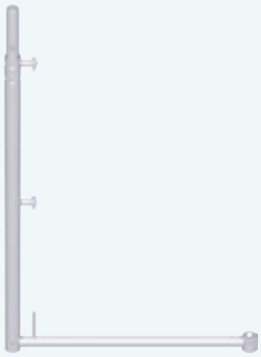

1c avec raccord de tube

02

03

EXEMPLE D'APPLICATION

Les **raccords de tubes dans les montants des garde-corps** permettent l'emboîtement de deux montants et par conséquent un stockage et un transport simples et peu encombrants.

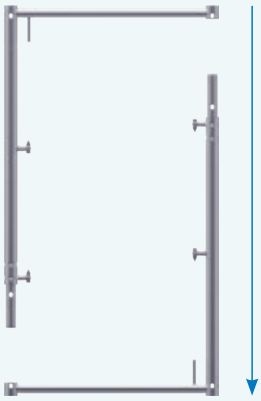

EXEMPLE D'APPLICATION

03 MONTANT DE GARDE-CORPS INTÉRIEUR

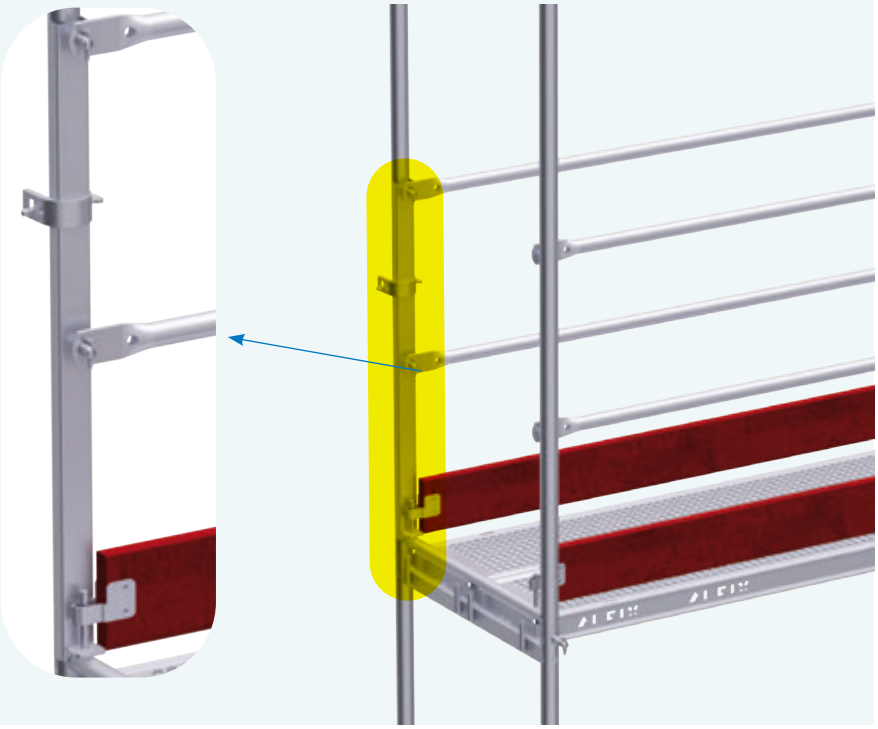

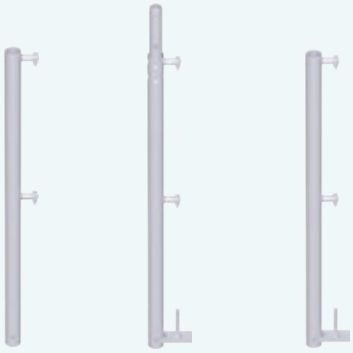

4a 4b 4c

5a 5b

FIG.	DÉSIGNATION		DIMENSIONS L/H x l [m]	POIDS env. [kg]	RÉFÉRENCE
01	**Montant de garde-corps** ⊕ Tube en acier ø 48,3 / 33,7 mm ; galvanisé à chaud — sert simultanément de sécurité du plancher supérieur	1a sans RT	1,00 × 0,74	5,3	20 64 070L
		1b sans RT (sans fig.)	1,00 × 1,10	6,8	20 65 111
		1c avec RT	1,00 × 0,74	6,2	20 64 071L
02	**Rallonge pour montant de garde-corps** Tube acier ø 48,3 mm ; galvanisé à chaud ; avec raccord de tube — permet l'extension et la mise en place sur des supports de garde-corps sans raccords de tubes		1,00	4,2	20 64 101L
03	**Montant de garde-corps intérieur** ⊕ Acier ; galvanisé à chaud — avec 2 clavettes basculantes et ergots de plinthe — pour la mise en place rapide d'une protection latérale 3 pièces vers l'intérieur		1,00	3,3	20 65 713
04	**Montant de garde-corps simple** ⊕ Tube acier ø 48,3 mm ; galvanisé à chaud	4a sans RT , sans sécurité de plancher	1,00	3,4	20 65 100L
		4b avec RT, avec sécurité de plancher courte	1,00	4,5	20 65 101L
		4c sans RT, avec sécurité de plancher courte	1,00	3,6	20 65 102L
05	**Sécurité du plancher supérieur** Tube acier ø 33,7 mm ; galvanisé à chaud — un côté avec douille tubulaire ø 48,3 mm — sécurité anti-levage à l'aide de goupilles de verrouillage — le second côté avec douille tubulaire ø 57,0 mm pour la réception du 4a montant de garde-corps simple	5a avec support de plinthe	0,74	1,8	20 48 070
		5b avec support de plinthe	1,10	3,0	20 48 110

EXEMPLE D'APPLICATION
1a MONTANT DE GARDE-CORPS

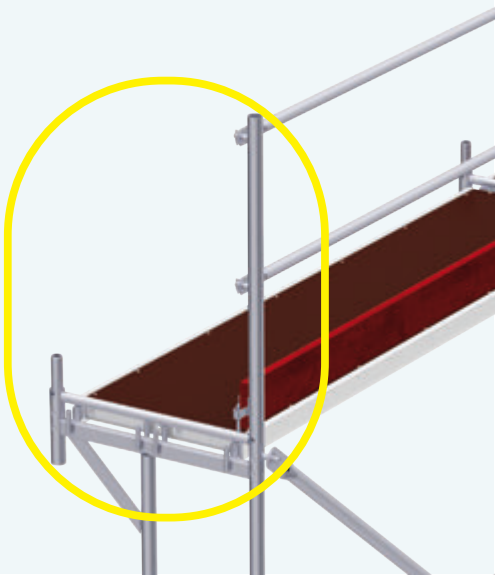

EXEMPLE D'APPLICATION
4c MONTANT DE GARDE-CORPS SIMPLE

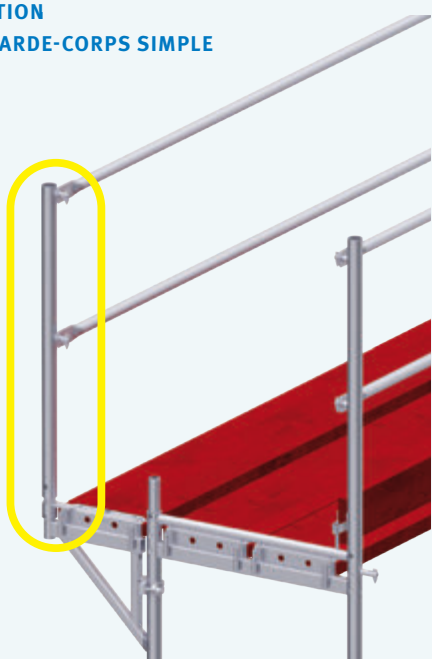

PROTECTION LATÉRALE / PLINTHES

01

02 0,74 m

EXEMPLE D'APPLICATION

03 COLLIER DE PLINTHE

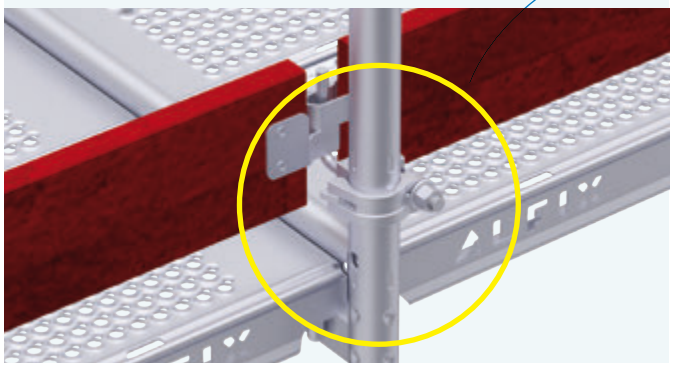

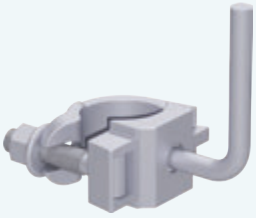

03

05

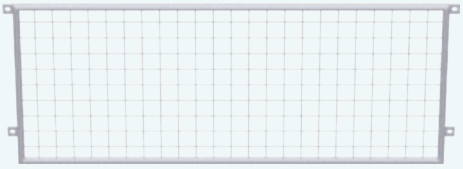

04

EXEMPLE D'APPLICATION

04 PROTECTION LATÉRALE GRILLAGÉE

05 FILET DE PROTECTION

6a SUPPORT DE PROTECTION GRILLAGÉE

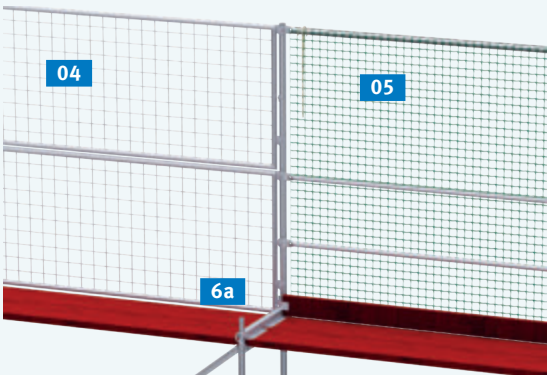

6a

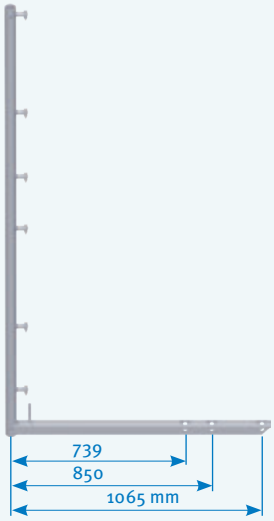

6b

FIG.	DÉSIGNATION		DIMENSIONS L/H x l [m]	POIDS env. [kg]	RÉFÉRENCE
01	**Plinthe en bois** — en bois imprégné — suspension dans les ergots de plinthe ou raccords de plinthe — avec ferrures intégrées ; hauteur 15 cm		0,74	1,8	22 50 070
			1,10	2,4	22 50 110
			1,50	4,0	22 50 150
			2,00	5,0	22 50 200
			2,50	6,5	22 50 250
			3,00	7,5	22 50 300
			4,00	10,0	22 50 400
02	**Plinthe d'extrémité en bois** — en bois imprégné — suspension dans les ergots de plinthe ou raccords de plinthe — avec ferrures intégrées ; hauteur 15 cm		0,74	1,5	22 51 070
			1,10 (sans fig.)	2,3	22 51 110
03	**Collier de plinthe** Acier ; galvanisé ⊕	clé de 22		0,6	13 13 022
04	**Protection latérale grillagée** ⊕ Tube acier ø 38 mm ; galvanisé à chaud — avec suspension pour clavettes pivotantes — pour l'utilisation dans le tablier de toit — en utilisation dans le support de protection grillagée, deux protections latérales grillagées sont montées l'une au-dessus de l'autre		1,50 × 1,00	10,4	24 27 150
			2,00 × 1,00	12,4	24 27 200
			2,50 × 1,00	14,4	24 27 250
			3,00 × 1,00	16,4	24 27 300
05	**Filet de protection*** ⊕ prêt à l'emploi ; largeur des mailles 100 mm — y compris garde-corps simple et tube en aluminium avec raccords de tube — fixation à gauche et à droite avec des cordes de fixation intégrées		2,00 × 2,00	13,0	24 22 200
			2,50 × 2,00	14,0	24 22 250
			3,00 × 2,00	15,0	24 22 300
06	**Support de protection grillagée** ⊕ Tube acier ø 48,3 mm ; galvanisé à chaud — avec 6 clavettes pivotantes pour accrocher les filets de protection ou la protection grillagée latérale — pour l'utilisation dans le tablier de toit		6a 2,00 × 0,74	14,2	24 27 207
			6b 2,00 × 0,74/ 0,85/ 1,10	15,8	24 27 201

* Vous trouverez des filets utilisables avec tous les systèmes en tant qu'alternative dans le catalogue d'accessoires ALFIX.

EXEMPLE D'UTILISATION

6b de **SUPPORT DE PROTECTION GRILLAGÉE** sur cadre 1,10 m

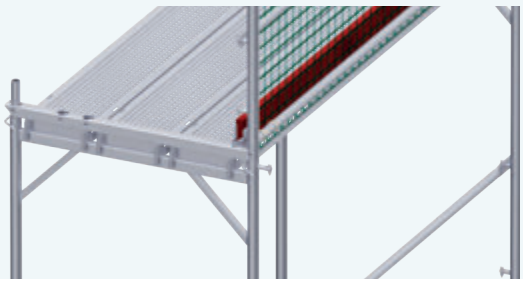

EXEMPLE D'UTILISATION

6b de **SUPPORT DE PROTECTION GRILLAGÉE** sur cadre 0,74 m, avec console intérieure, sans raccord tube

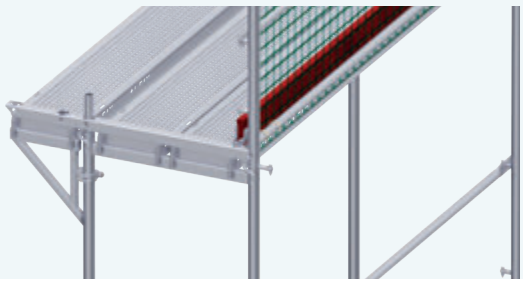

ACCESSOIRES

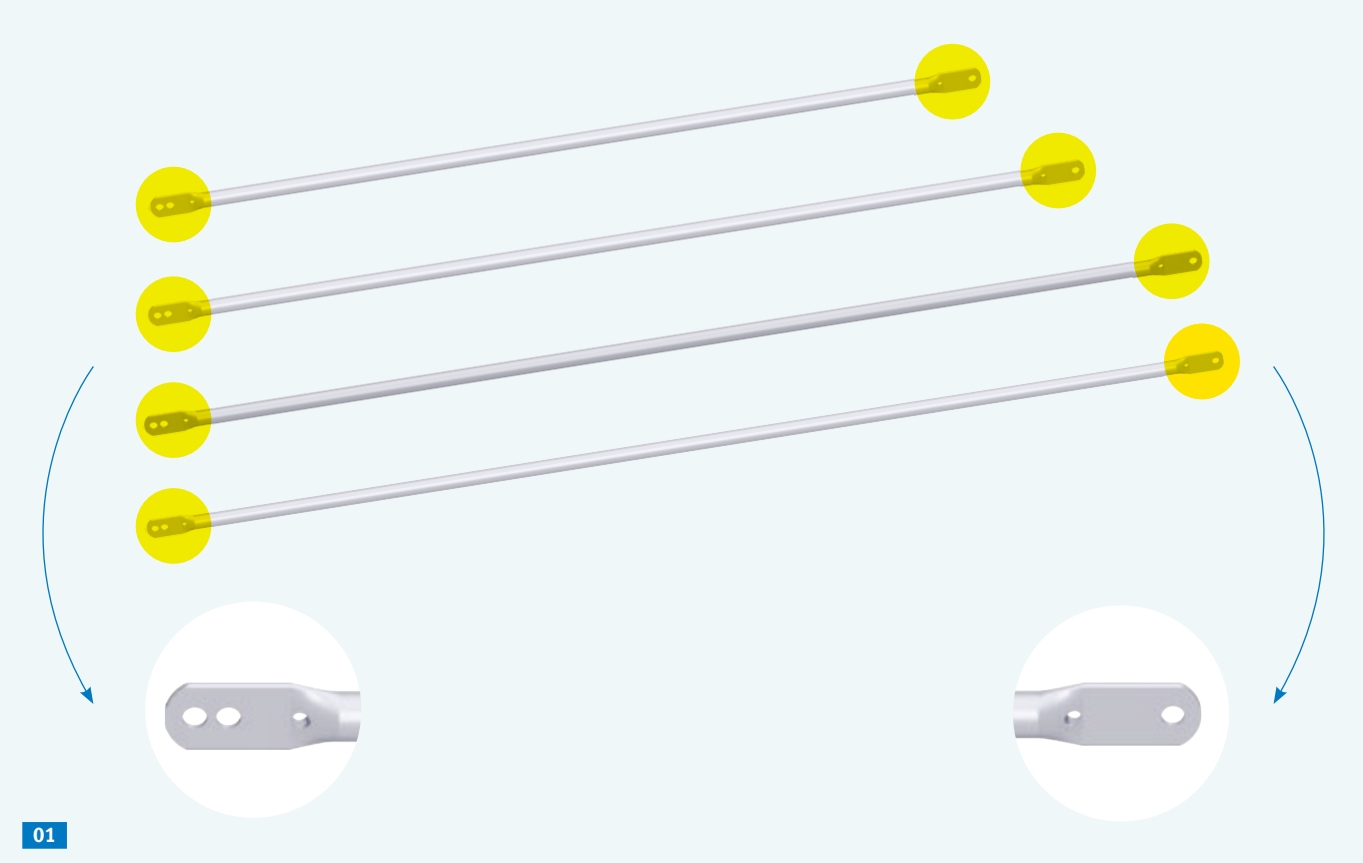

01

03

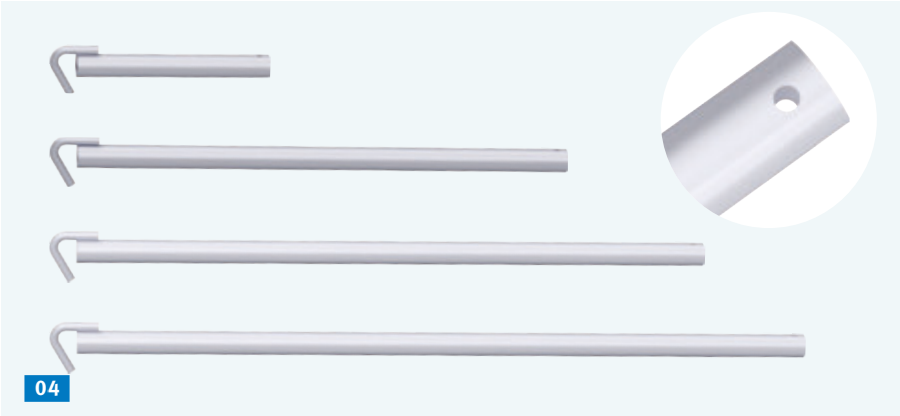

04

EXEMPLE D'APPLICATION
Fixation des diagonales à l'aide de goujons basculants

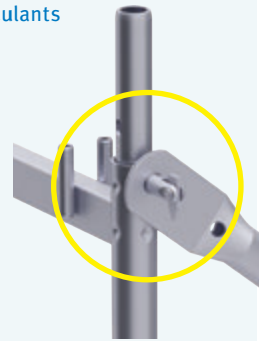

EXEMPLE D'APPLICATION
02 FIXATION INFÉRIEURE DE DIAGONALE

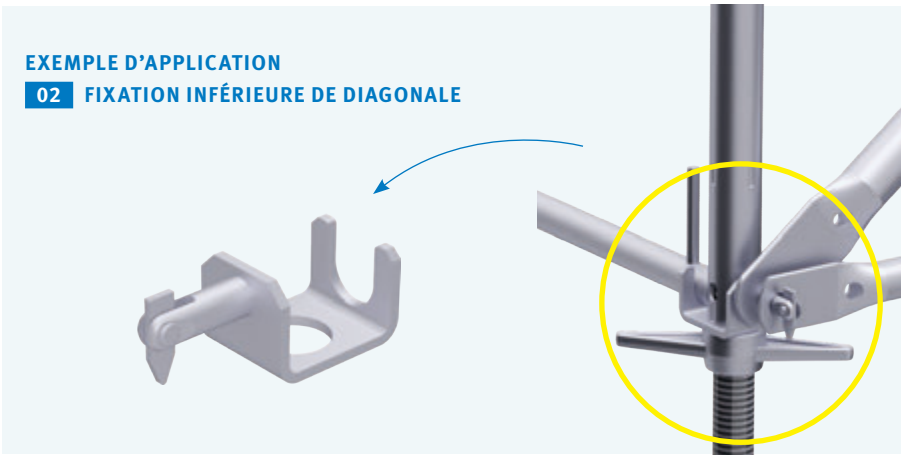

FIG.	DÉSIGNATION		DIMENSIONS L/H x l [m]	POIDS env. [kg]	RÉFÉRENCE
01	**Diagonale** ⊕ Tube en acier ø 48,3 × 3,2 mm ; galvanisé à chaud ; suspension via les clavettes basculantes des cadres — pour la stabilisation verticale de l'échafaudage	pour hauteur de travée 2,00 m	1,50	7,8	21 01 250
			2,00	8,9	21 01 283
			2,50	10,0	21 01 320
			3,00	11,2	21 01 361
			4,00	16,5	21 01 445
		pour hauteur de travée 1,00 m	2,50	7,8	21 01 269
			3,00	8,8	21 01 316
02	**Fixation inférieure de diagonale** ⊕ Acier ; galvanisé à chaud — fait fonction de suspension inférieure pour les diagonales ou permet la réception de garde-corps simples utilisés comme moises horizontales			0,7	21 28 000
03	**Ancrage rapide** Tube acier ø 48,3 mm ; galvanisé à chaud — avec crocher et tôle de guidage en qualité de sécurité anti-torsion pour suspension en dessous de la traverse de revêtement — réglage flexible de l'écartement du mur — fixation avec 1 collier normal en dessous de la traverse de revêtement		0,70	3,0	23 62 070
04	**Tube d'écartement** Tube acier ø 48,3 mm ; galvanisé à chaud — montage avec 2 colliers fixes aux sur les 2 montants; à partir d'une longueur de 1,00 m — avec perçage et dispositif d'arrêt par goupille de sécurité lors de l'utilisation de douilles d'ancrage ITE, à partir d'une longueur de 1,00 m		0,40	1,5	13 61 040
			1,00	3,3	13 61 100
			1,30	4,2	13 61 130
			1,50	4,8	13 61 150

EXEMPLE D'APPLICATION

01 DIAGONALE et garde-corps simple (voir p. 24/25) à deux

02 FIXATIONS DE DIAGONALES INFÉRIEURES, utilisés en qualité de moise horizontale

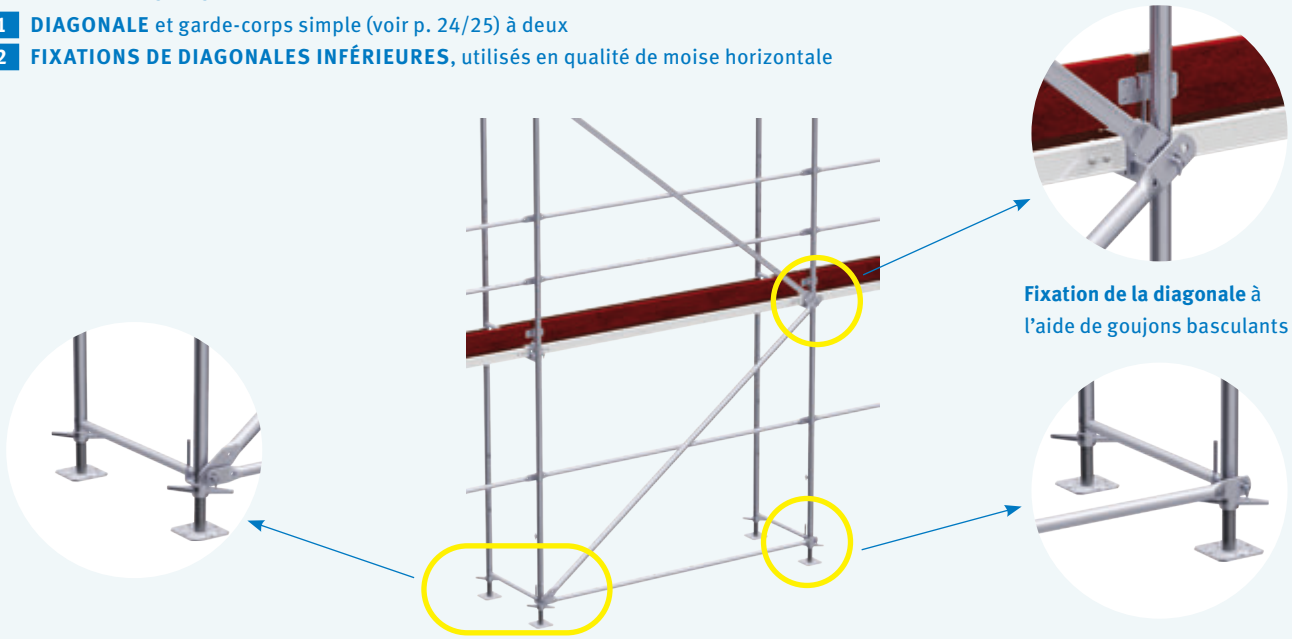

Fixation de la diagonale à l'aide de goujons basculants

ACCESSOIRES

01 0,40 m 0,60 m 0,80 m

02

03

EXEMPLE D'APPLICATION

05 EMBASE universelle mobile

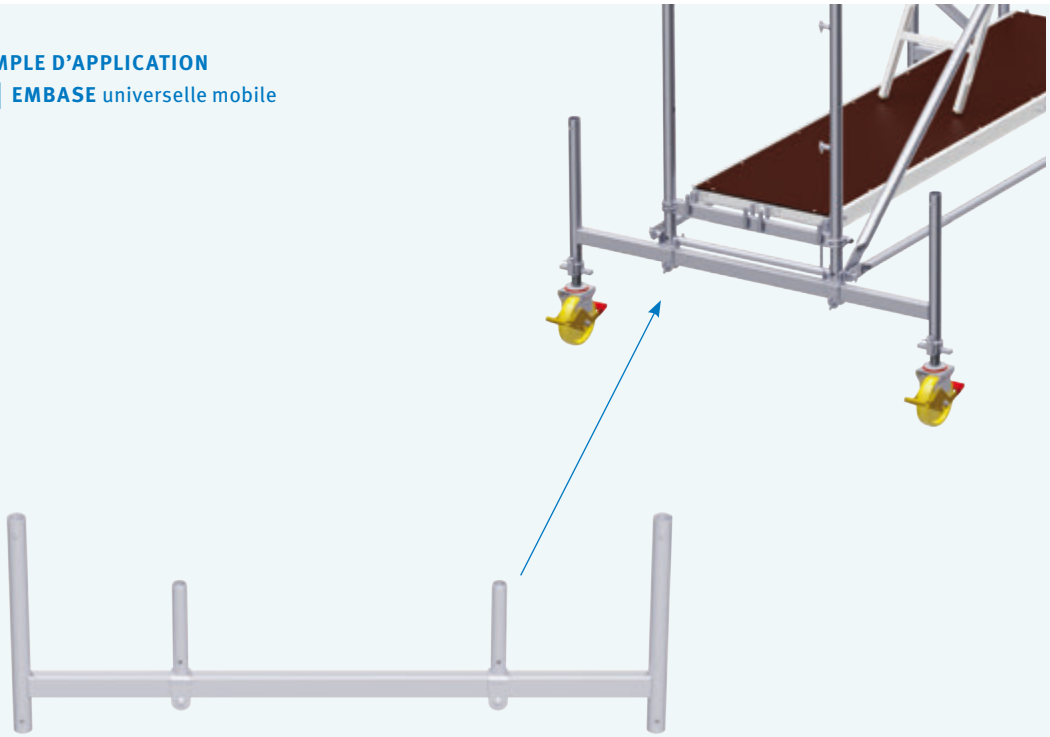

5a

04

06

07

FIG.	DÉSIGNATION	COURSE DE VÉRIN [max.]	DIMENSIONS L/H x l [m]	POIDS env. [kg]	RÉFÉRENCE
01	**Socle à vérin** Acier ; galvanisé à chaud — embase 15 × 15 cm ; tube fileté 38 mm	0,25	0,40	3,0	11 51 040
		0,45	0,60	3,6	11 51 060
		0,60	0,80	4,4	11 51 080
02	**Socle à vérin orientable** Acier ; galvanisé à chaud — embase 15 × 15 cm ; tube fileté 38 mm	0,45	0,60	4,5	11 52 060
03	**Tube de compensation** ⊕ Acier ; galvanisé à chaud — pour la compensation par ex. des sorties d'escalier — mise en sécurité par goupilles de sécurité — des perforations tous les 120 mm permettent un réglage en hauteur		1,80	6,4	13 60 180
04	**Goupille de sécurité** Acier ; galvanisé à chaud — pour la sécurisation supplémentaire des composants d'échafaudage			0,13	14 50 000
05	**Embase universelle** ⊕ Acier ; galvanisé à chaud — avec respectivement 2 raccords de tubes coulissants	5a	1,60	10,7	30 07 510
		5b (sans fig.)	2,00	14,6	30 07 610
06	**Embase UNIFIX** Acier ; galvanisé à chaud — pour la réalisation d'échafaudages roulants — avec raccords tubes disposés en divers endroits pour permettre le montage de l'échafaudage au centre et sur les côtés		2,00	18,6	24 10 200
07	**Roulette de guidage** Acier ; galvanisé avec roue en plastique ø 200 mm — avec frein d'arrêt double — déviation centrale des contraintes — avec tube fileté ø 38 mm pour un réglage continu en hauteur — charge maximale 10 kN	0,35	0,50	6,5	14 12 007

EXEMPLE D'APPLICATION
03 TUBE DE COMPENSATION

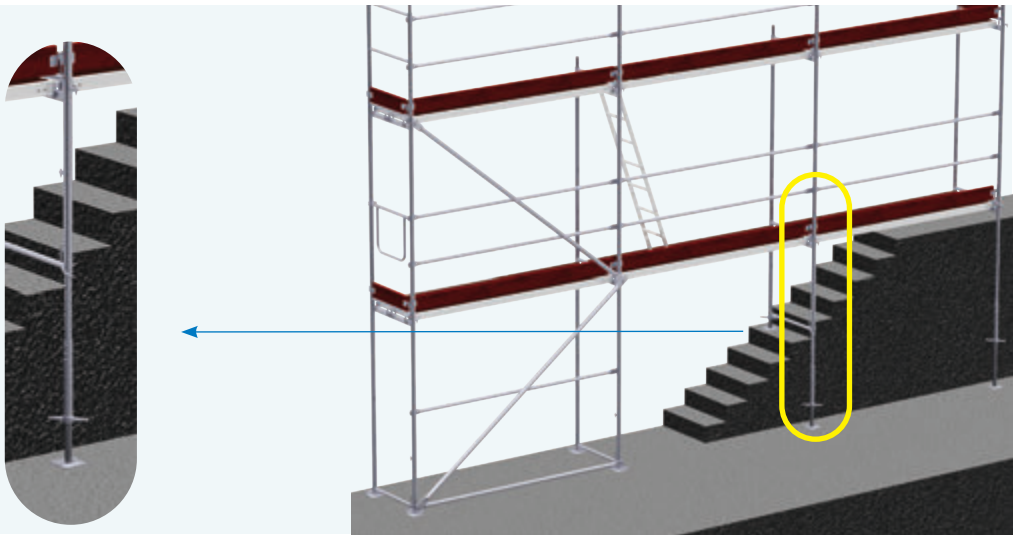

ACCESSOIRES

EXEMPLE D'APPLICATION
1a TRAVERSE AVEC COLLIERS

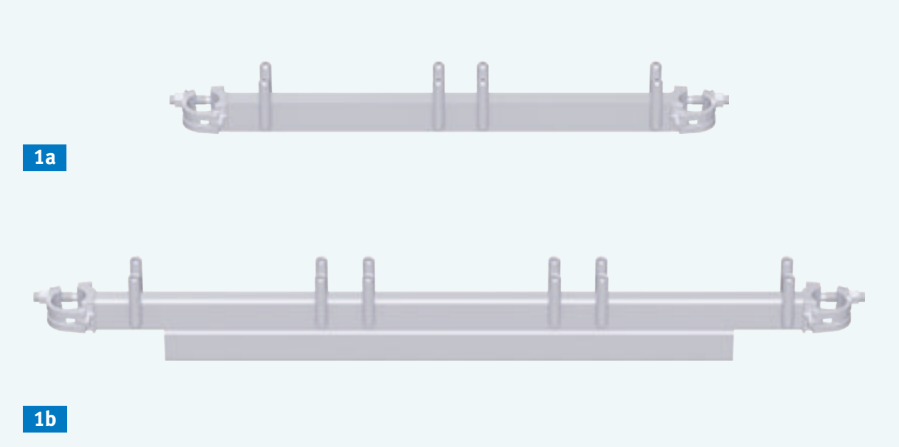

EXEMPLE D'APPLICATION
3a TRAVERSE SOCLE

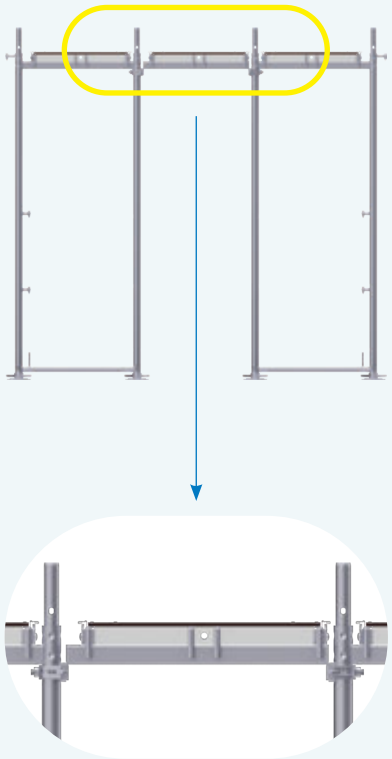

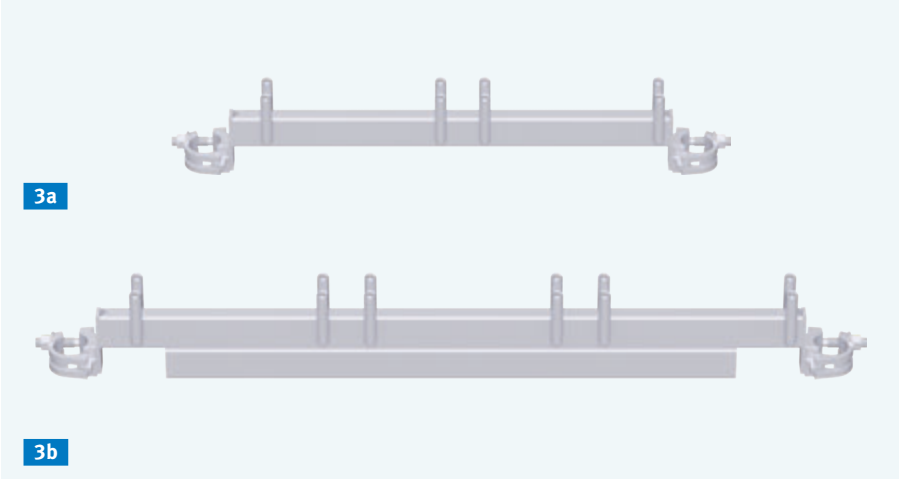

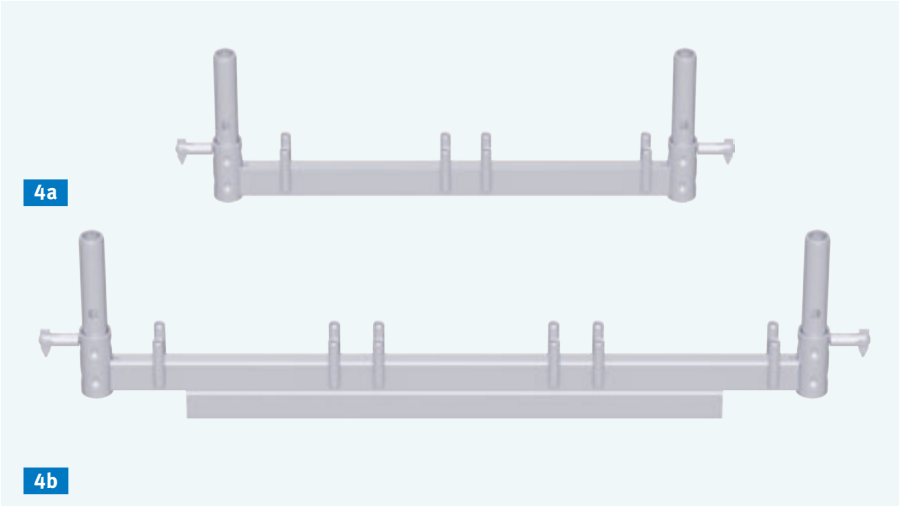

FIG.	DÉSIGNATION		DIMENSIONS L/H x l [m]	POIDS env. [kg]	RÉFÉRENCE
01	**Traverse avec colliers** ⊕ Acier ; galvanisé à chaud — avec tenons d'accrochage de planchers système et 2 demi-colliers — permet la création d'une surface d'appui pour les hauteurs intermédiaires dans le cadre	1a clé de 22	0,74	4,0	24 00 070
		1b clé de22	1,10	8,4	24 00 110
02	**Traverse de transition** ⊕ Acier ; galvanisé à chaud — constitue la transition de la largeur de l'échafaudage de 1,10 m à 0,74 m, par ex. pour les façades en saillie — se monte sur des cadres 1,10 m		1,10	6,0	24 04 111
03	**Traverse socle** ⊕ Acier ; galvanisé à chaud — avec tenons d'accrochage de planchers système et 2 demi-colliers — permet la création d'une surface plane entre les cadres	3a clé de22	0,74	4,3	24 01 070
		3b clé de 22	1,10	5,0	24 01 110
04	**Traverse de suspension** ⊕ Acier ; galvanisé à chaud — avec tenons d'accrochage de planchers système et 2 goujons basculants pour la fixation des diagonales — pour la formation de la plateforme inférieure des échafaudages suspendus et la formation d'encorbellements — justificatifs statiques requis le cas échéant !	4a	0,74	6,5	24 02 070
		4b	1,10	10,9	24 02 110

EXEMPLE D'APPLICATION
02 TRAVERSE DE TRANSITION

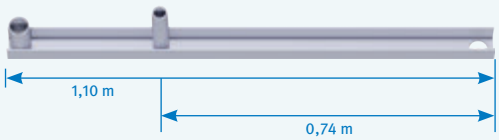

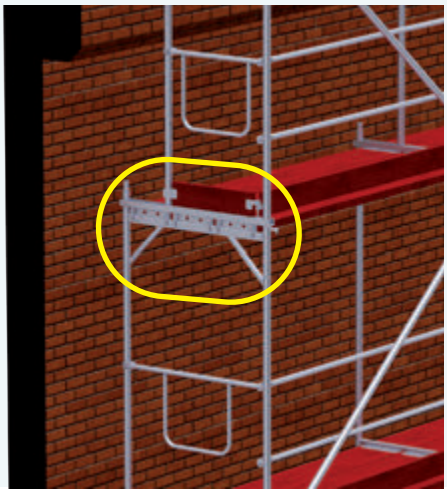

EXEMPLE D'APPLICATION
4a TRAVERSE DE SUSPENSION

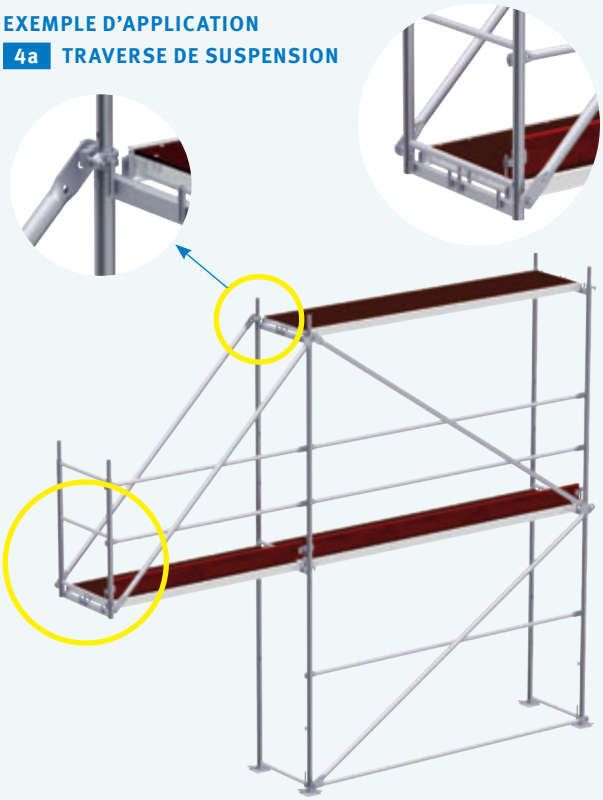

ANCRAGE

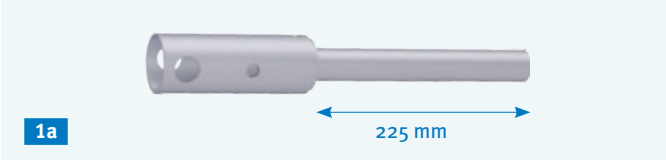

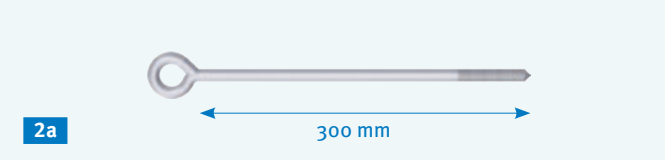

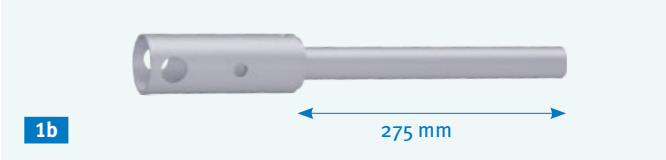

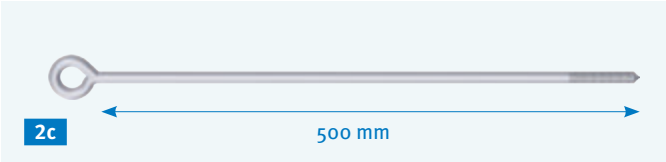

EXEMPLE D'APPLICATION

1a DOUILLE D'ANCRAGE avec
05 GOUPILLE DE SÉCURITÉ

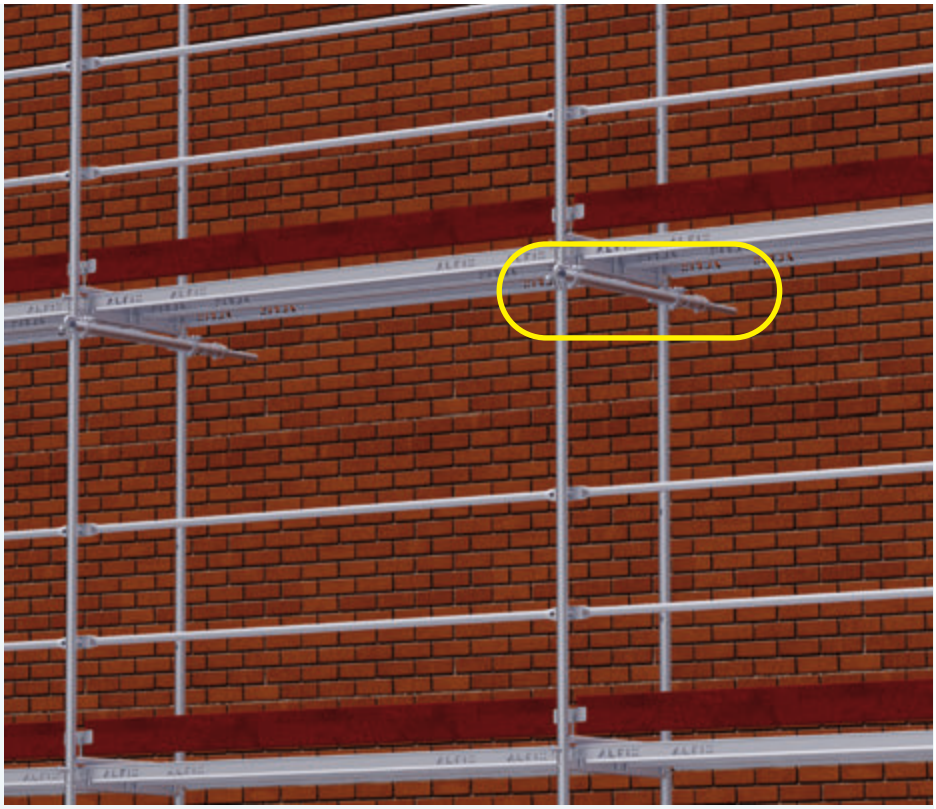

FIG.	DÉSIGNATION	LONGUEUR [m]	POIDS env. [kg]	RÉFÉRENCE
01	**Douille d'ancrage** ⊕ Tube en acier ø 57 / 32 mm ; galvanisé à chaud — pour l'ancrage des échafaudages de façades sur les murs des bâtiments sur lesquels des ITE doivent être / ont été montées — ancrage généralement nécessaire tous les 4 à 5 points d'ancrage — démontage complet sans laisser de traces et réutilisation possible — en cas d'utilisation du tube-manchon, l'ouverture restante après le démontage de l'ancrage ITE est obturée à l'aide du bouchon d'étanchéité ITE NEOPOR® 32 et du bouchon à lamelles — pour les épaisseurs d'isolation jusqu'à 160 mm et en cas d'utilisation du collier fixe à réduction, aucun élargissement supplémentaire du plancher/revêtement nécessaire	1a 300 Épaisseur ITE jusqu'à 220 mm	1,8	13 60 300
		1b 350 Épaisseur ITE jusqu'à 270 mm	2,0	13 60 350
		1c 475 Épaisseur ITE jusqu'à 395 mm	2,8	13 60 475
02	**Vis à œillet** Acier ; galvanisé ø 12 mm — largeur annulaire 25 mm — pas de vis bois — pour chevilles ø 14 mm	2a 300	0,3	37 02 300
		2b 350	0,4	37 02 350
		2c 500	0,6	37 02 500
03	**Tube-manchon** Plastique ; noir	25	3,6	13 60 025
04	**Bouchon d'étanchéité ITE NEOPOR® 32** ø 32 mm ; 220 mm			13 60 002
05	**Goupille de sécurité** ⊕ Acier ; galvanisé 12 × 70 mm avec fermeture à encliquetage		0,1	13 60 000
06	**Bouchons à lamelles** Plastique ; naturel ; ø 32 mm			13 60 001
07	**Collier fixe à réduction** Acier ; galvanisé 60 / 48 mm ; clé de 19		1,5	13 11 419

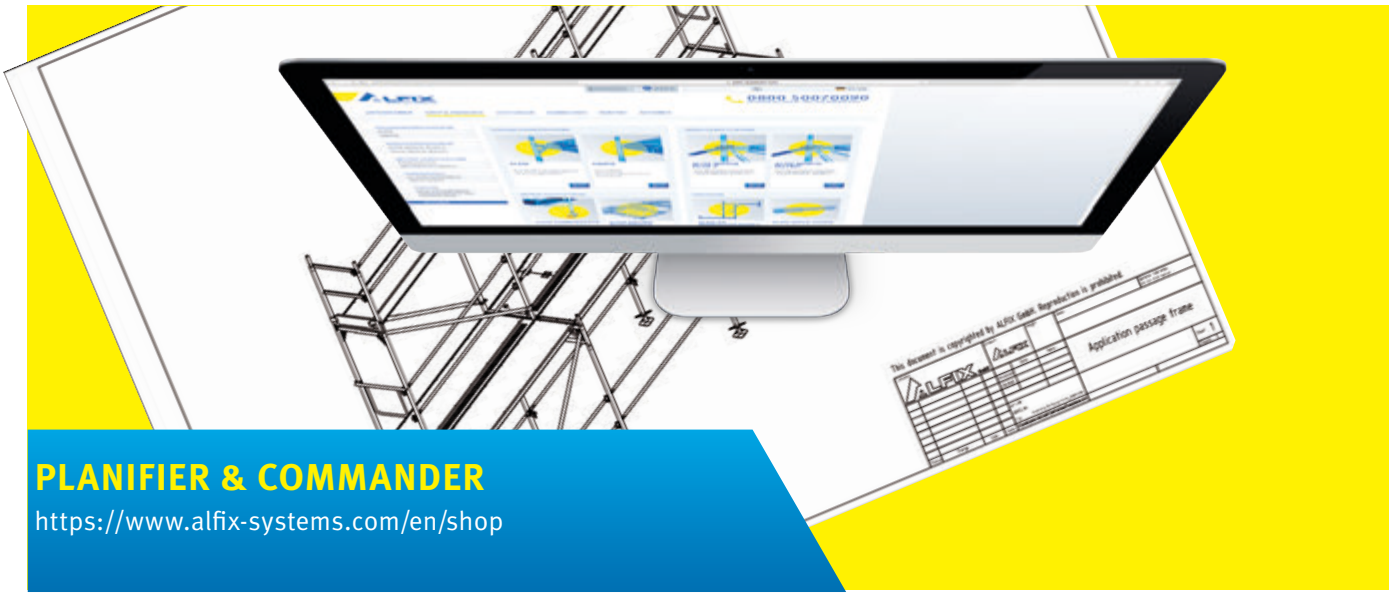

Vous trouverez des informations détaillées sur l'utilisation de la douille d'ancrage dans notre document Notice de montage et d'utilisation (NMU) correspondant. Vidéos d'utilisation et informations complémentaires disponibles sur www.alfix-systems.com.

CONSOLES

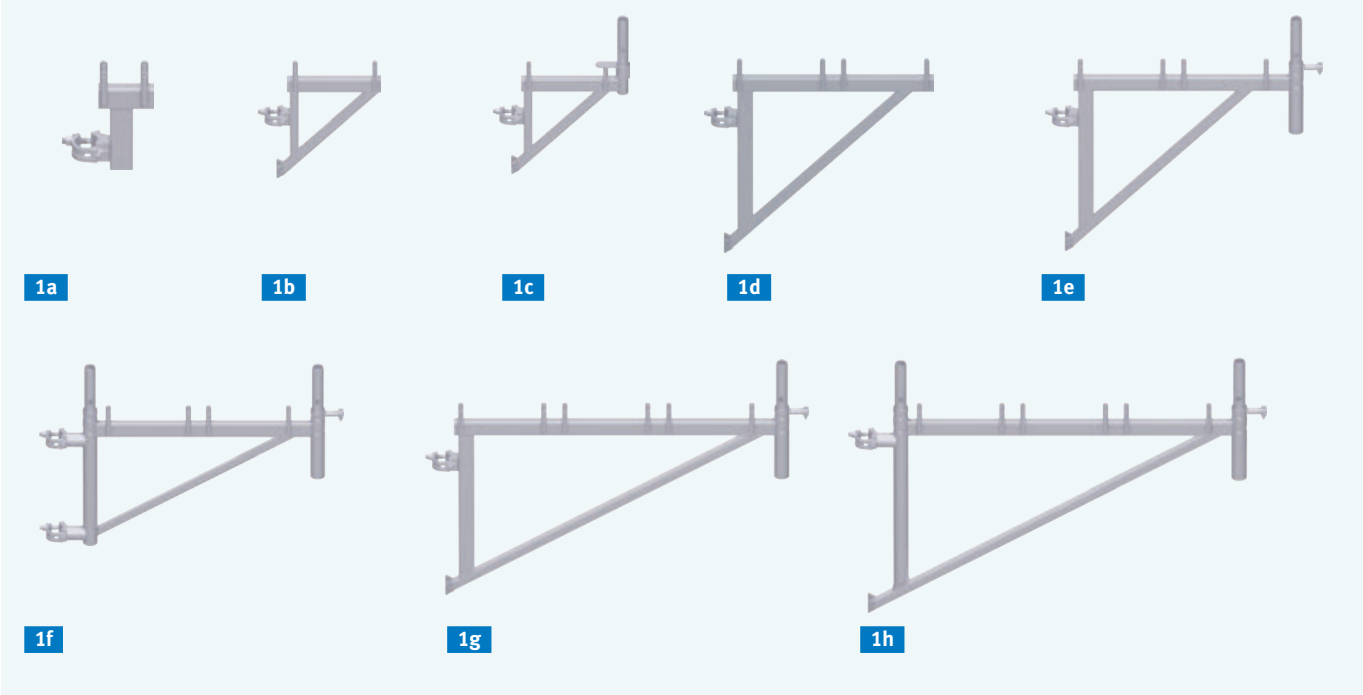

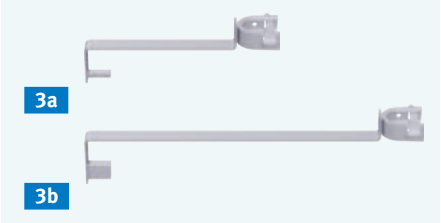

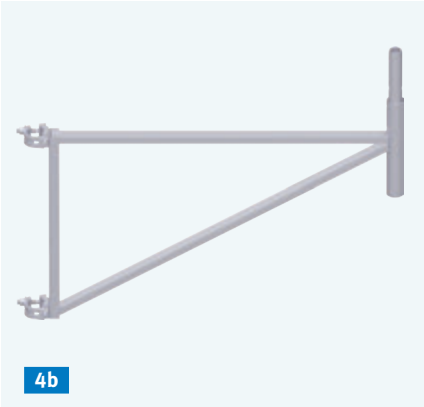

EXEMPLE D'APPLICATION
1e CONSOLE et diagonale transversale 1,77 m (voir p. 40/41)

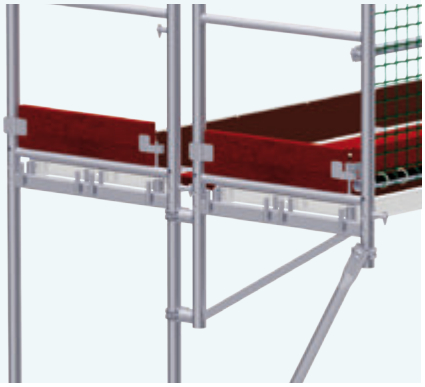

EXEMPLE D'APPLICATION
02 SÉCURITÉ DE PLANCHER POUR CONSOLE 0,64 m

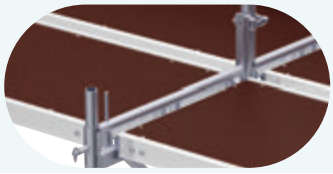

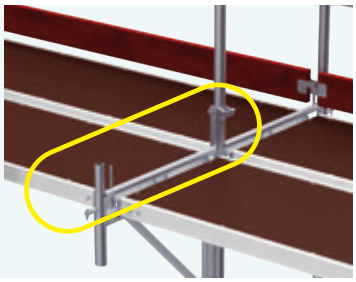

EXEMPLE D'APPLICATION
4a CONSOLE D'EXTENSION,
5a PLANCHER EN BOIS MASSIF et diagonale transversale (voir p. 40/41) pour l'allongement de la travée d'échafaudage

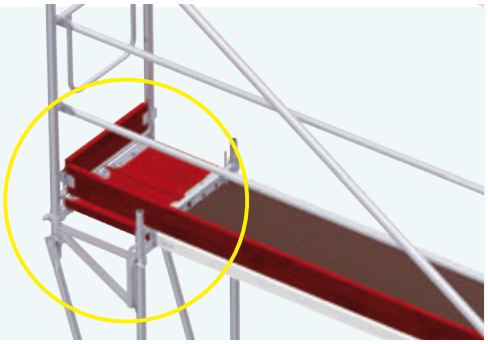

FIG.	DÉSIGNATION		DIMENSIONS L/H x l [m]	POIDS env. [kg]	RÉFÉRENCE
01	**Console*** ⊕ Acier ; galvanisé à chaud — permet l'élargissement ou l'extension de l'échafaudage vers l'intérieur ou l'extérieur — avec tenons d'accrochage de planchers système — pour la réduction de la distance d'écartement du mur, par ex. lors de travaux d'isolation thermique — en association avec le plancher intermédiaire en acier (voir p. 10/11) — pour l'élargissement de l'étage d'échafaudage en raison de circonstances locales — console 0,32 m, sécurité de plancher incluse — avec et sans raccord de tube (RT)	1a sans RT	0,15	2,4	20 31 016
		1b sans RT	0,32	3,8	20 31 033
		1c avec RT	0,32	5,3	20 31 032
		1d sans RT	0,64	6,9	20 31 066
		1e avec RT	0,64	8,0	20 31 065
		1f avec 2 RT	0,74	10,0	20 31 074
		1g avec RT	0,96	12,6	20 31 096
		1h avec 2 RT	1,10	14,5	20 31 110
02	**Sécurité de plancher pour console avec RT** ⊕ Acier ; galvanisé à chaud — à utiliser sur les consoles avec RT		0,64	2,5	20 48 064
03	**Sécurité de plancher pour console sans RT** ⊕ Acier ; galvanisé à chaud — à utiliser sur des consoles sans RT — un côté avec raccord spécifique pour la fixation aux tubes ø 48,3		0,32	1,5	20 48 033
			0,64	2,1	20 48 066
04	**Console d'extension** ⊕ Acier ; galvanisé à chaud — pour l'allongement ou le raccourcissement de la travée d'échafaudage par module de respectivement 0,50 ou 1,00 m — pour la réception des planchers en bois massif 0,50 m ou 1,00 m, l'utilisation de la traverse de revêtement est nécessaire (voir p. 18/19).	3a avec RT	0,50	5,0	20 49 050
		3b avec RT	1,00	8,0	20 49 100
05	**Plancher bois** ⊕ pour console d'extension Détails voir p. 10/11	4a	0,50 × 0,32	4,5	22 31 050
		4b	1,00 × 0,32	8,2	22 31 100

* Vous trouverez des informations détaillées sur l'utilisation des différentes consoles (0,32 à 0,74 m) dans la notice de montage et d'utilisation UNIFIX

EXEMPLE D'APPLICATION

3a CONSOLE D'EXTENSION EN ASSOCIATION AVEC LA TRAVERSE DE REVÊTEMENT 0,74 m (VOIR P. 18/19) POUR RACCOURCIR LA TRAVÉE D'ÉCHAFAUDAGE

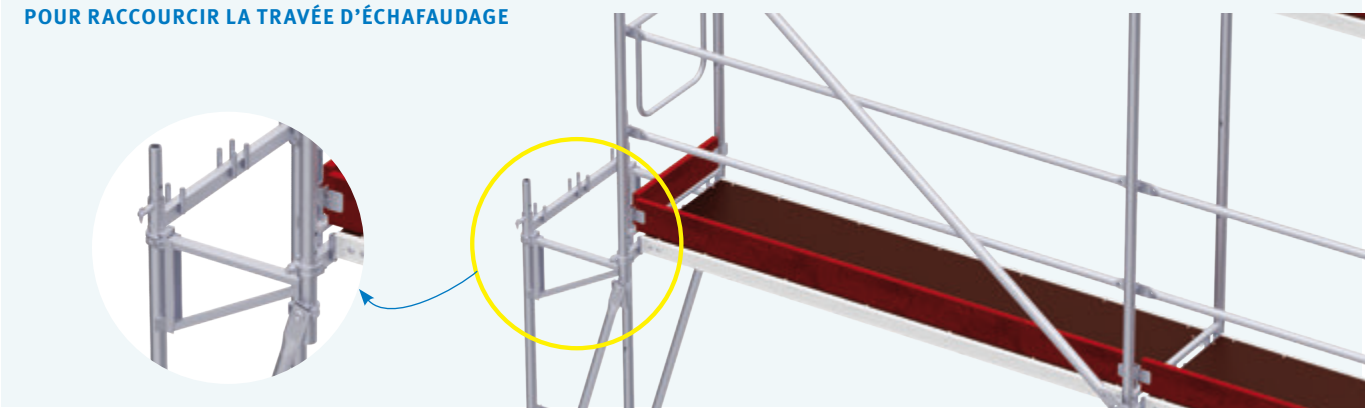

CONSOLES

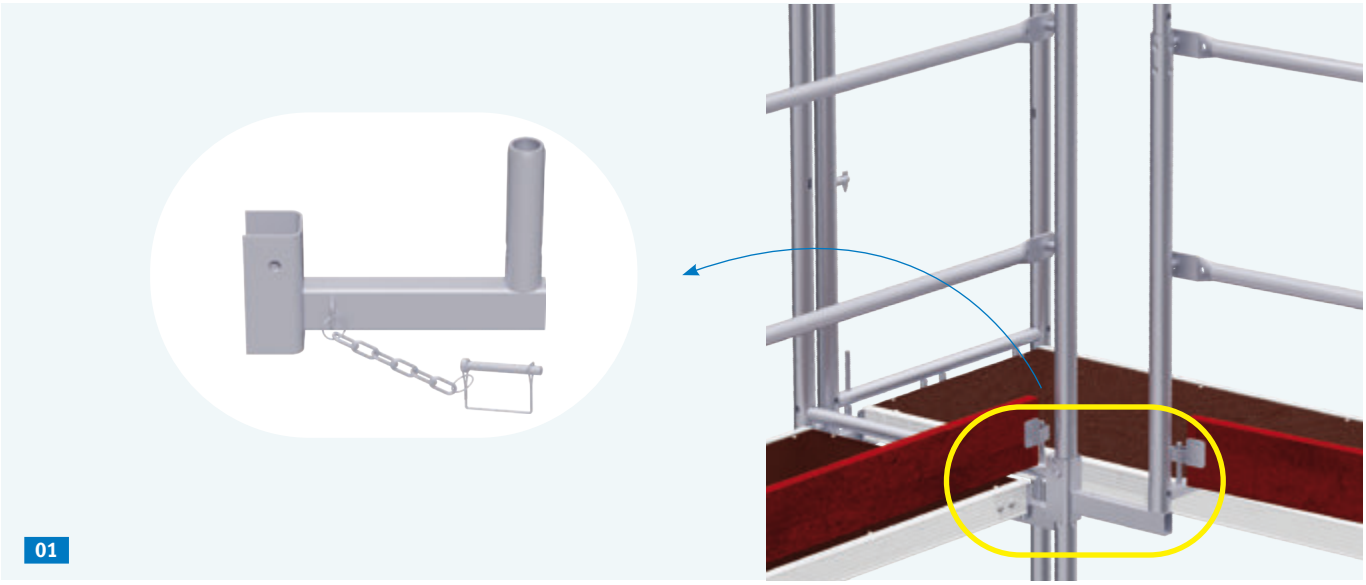

01

EXEMPLE D'APPLICATION
2a DIAGONALE TRANSVERSALE 1,77 m
avec console d'extension 0,50 m (voir p. 38/39)

EXEMPLE D'APPLICATION
2b DIAGONALE TRANSVERSALE 1,95 m

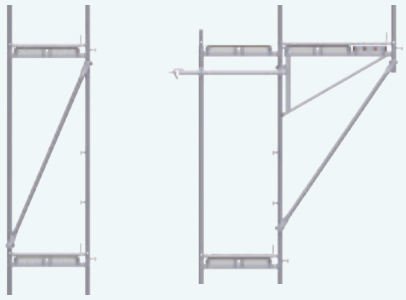

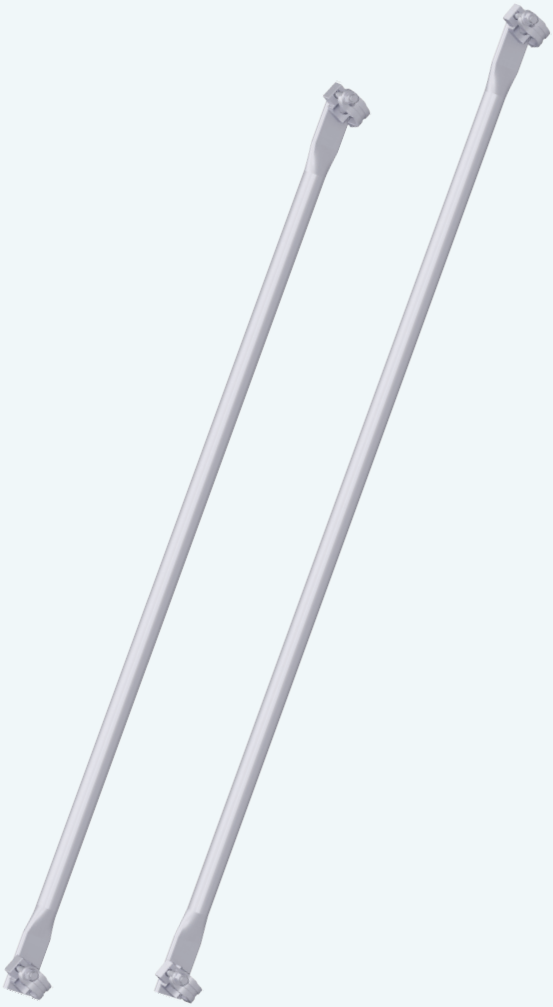

2a 2b

FIG.	DÉSIGNATION	DIMENSIONS L/H x l [m]	POIDS env. [kg]	RÉFÉRENCE
01	**Console pour angle intérieur** ⊕ Acier ; galvanisé à chaud — avec goupille de sécurité spécifique — permet la circulation sans encombre sur un échafaudage orienté vers les angles intérieurs — permet la mise en œuvre de composants systèmes pour la protection latérale au lieu de constructions avec raccords tubes	0,25	1,9	20 49 025
02	**Diagonale transversale** ⊕ Tube acier ø 42,4 mm ; galvanisé à chaud — permet le soutien des consoles lors de l'utilisation de tabliers de toit ou — en cas de nécessité statique, p. ex. pour la stabilisation des cadres dans le sens transversal			
2a	pour console 0,64/ 0,74 m	1,77	4,8	11 28 719
2b	pour console 0,96 / 1,10 m	1,95	5,2	11 28 119

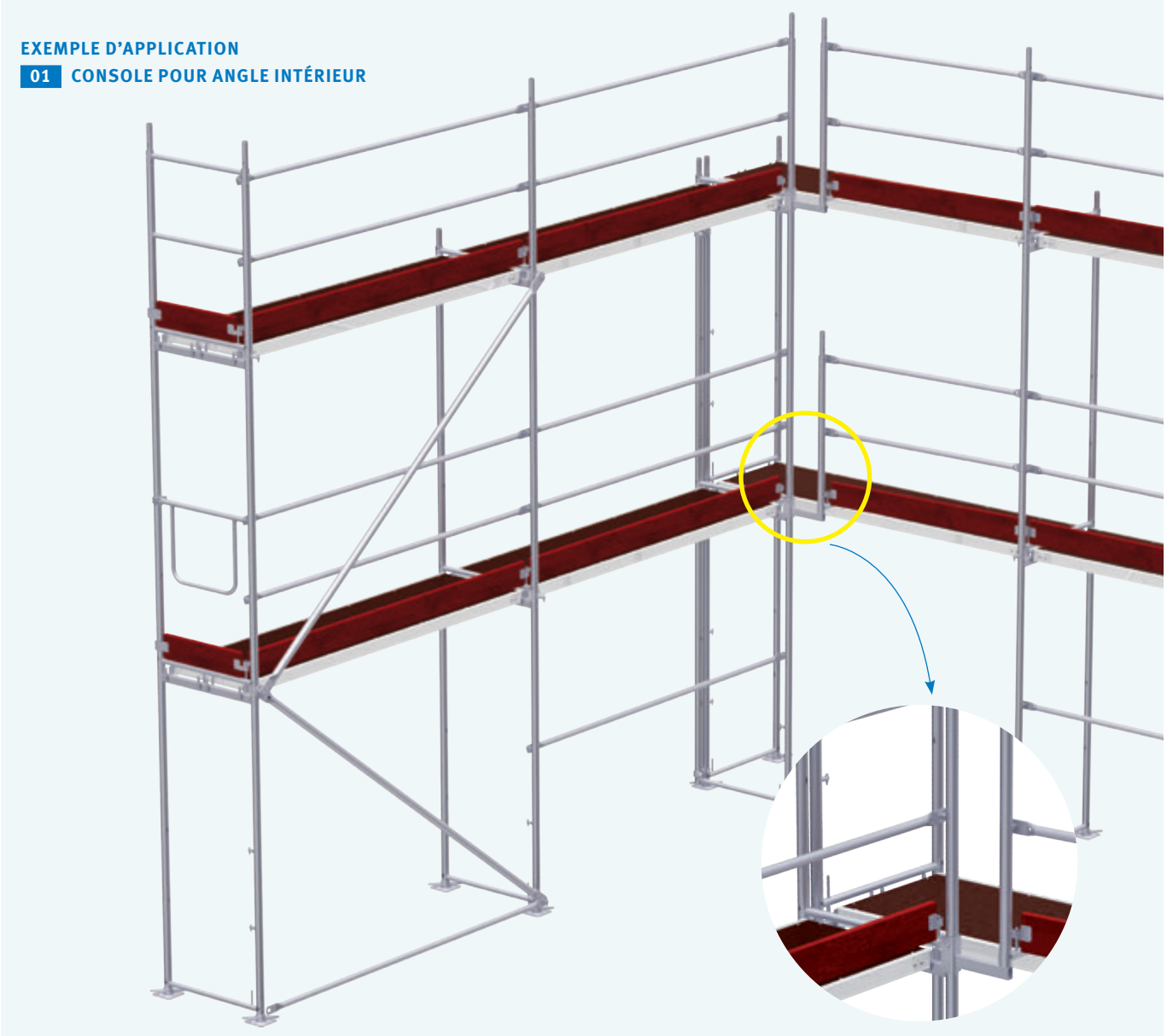

POUTRES EN TREILLIS

01

2a

03

05

04

EXEMPLE D'APPLICATION
04 SUSPENSION pour 02 POUTRES EN TREILLIS

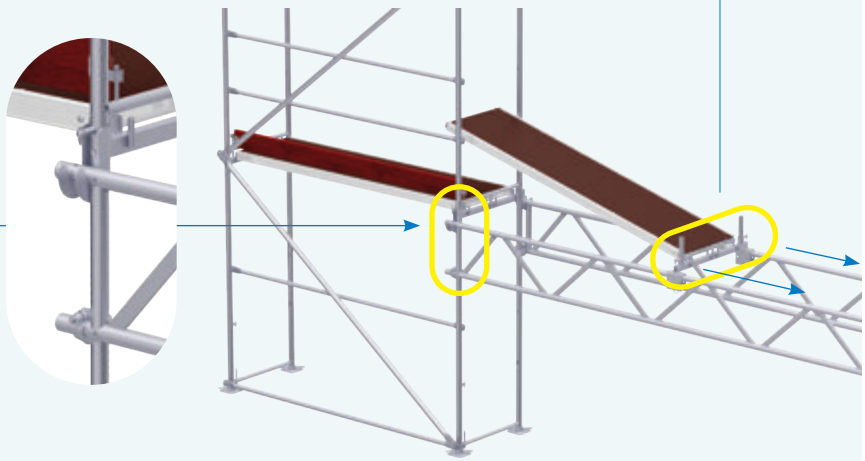

06

07

08

EXEMPLE D'APPLICATION
02 POUTRES EN TREILLIS

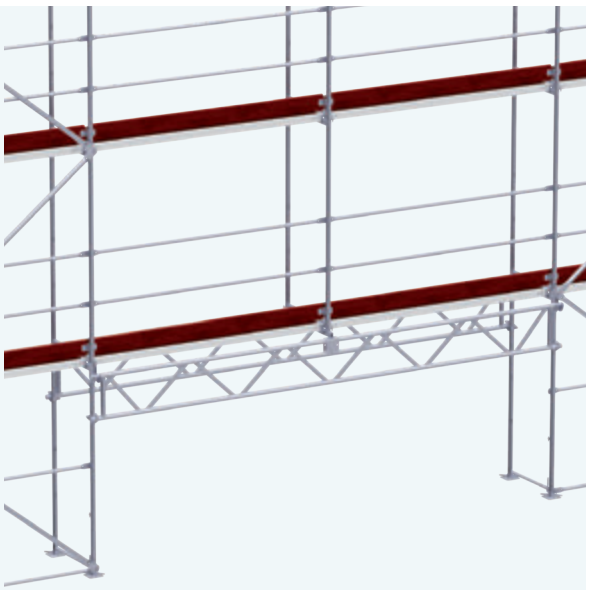

EXEMPLE D'APPLICATION
07 FIXATION MURALE pour
02 POUTRES EN TREILLIS

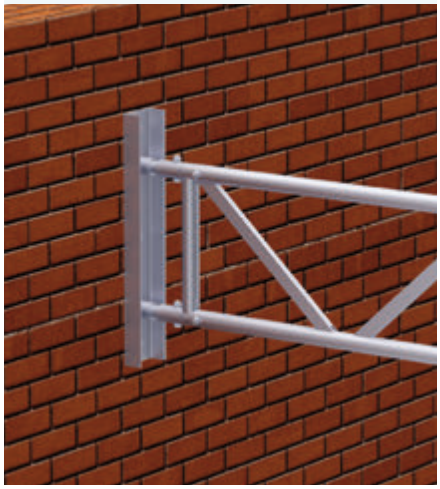

FIG.	DÉSIGNATION		DIMENSIONS L/H x l [m]	POIDS env. [kg]	RÉFÉRENCE
01	**Poutre de franchissement en acier** Tube acier ø 48,3 mm ; galvanisé à chaud — avec 4 demi-colliers soudés et raccords de tubes soudés pour la réception des cadres et la poursuite de la construction en système modulaire		5,00 × 0,45	48,2	23 77 500
			6,00 × 0,45	56,8	23 77 600
			7,50 × 0,45	76,5	23 77 750
02	**Poutre en treillis** ⊕ — montage dans l'échafaudage pour le franchissement d'obstacles structurels (passages, etc.) — la capacité de charge dépend du matériau utilisé et de la longueur de franchissement ! / Tableau des charges, voir homologation ou Notice de montage et d'utilisation (NMU)	2a Acier Tube acier ø 48,3 mm ; galvanisé à chaud	3,10 × 0,45	30,9	23 75 310
			4,10 × 0,45	40,1	23 75 410
			5,10 × 0,45	49,4	23 75 510
			6,10 × 0,45	58,6	23 75 610
			7,60 × 0,45	73,0	23 75 760
		2b Aluminium Tube en aluminium ø 48,3 mm (sans fig.)	3,10 × 0,45	12,5	23 70 310
			4,10 × 0,45	16,3	23 70 410
			5,10 × 0,45	19,9	23 70 510
			6,10 × 0,45	23,6	23 70 610
			8,10 × 0,45	30,9	23 70 800
03	**Traverse pour poutre en treillis** ⊕ Acier ; galvanisé à chaud — 2 goupille de sécurité incluses — pour la poursuite de l'aménagement sur poutre en treillis — pour l'utilisation lors des franchissements dans les échafaudages de façade — pour l'utilisation avec les poutres en treillis en tant qu'alternative aux demi-cadres vissés		0,74	8,4	23 91 073
			1,10	13,1	23 91 109
04	**Suspension pour poutre en treillis** ⊕ Acier ; galvanisé à chaud — pour la fixation de poutres en treillis aux cadres lors des franchissements d'obstacle standard			1,0	23 90 000
05	**Raccord tube pour poutre en treillis** Acier ; galvanisé à chaud ; avec 4 vis M 14 x 60 mm		0,41	1,5	13 88 030
06	**Rehausse pour poutre en treillis** Acier ; galvanisé à chaud ; avec perçage pour goupille de sécuritér		0,30	2,5	13 75 000
07	**Fixation murale pour poutre en treillis** ⊕ Acier ; galvanisé à chaud ; exécution avec profilé en U 120 mm — permet la fixation frontale de poutres en treillis au bâtiment, principalement pour les solutions spéciales — fixation en fonction du support d'ancrage et de la charge, justificatif requis le cas échéant		0,70	6,8	13 90 001
08	**Tube d'appui** Acier ; galvanisé à chaud — est vissé sur les poutres en treillis — permet la réception de planchers système pour la formation d'échafaudages de surface	2 éléments	0,65	4,6	23 93 065
		3 éléments	1,00	5,7	23 93 100
		4 éléments	1,30	7,9	23 93 130
		5 éléments	1,60	9,4	23 93 160
		6 éléments	1,95	10,9	23 93 195
		8 éléments	2,55	12,5	23 93 255

COLLIERS

01

02

03

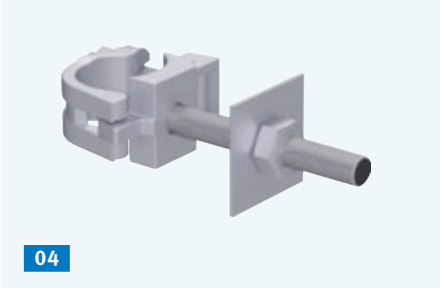
04

05

06

07

10

08

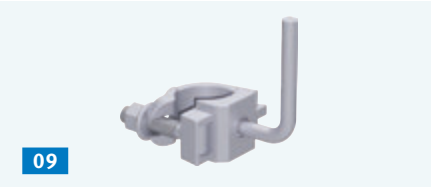
09

11

12

13

14

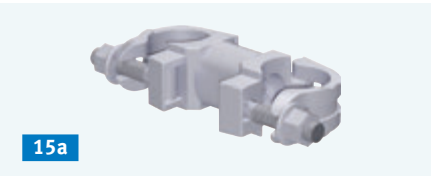
15a

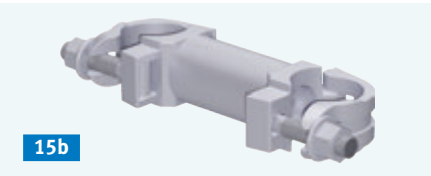
15b

16

EXEMPLE D'APPLICATION
11 DEMI-COLLIER À CROCHET POUR ANCRE EN V, 09 COLLIER DE PLINTHE

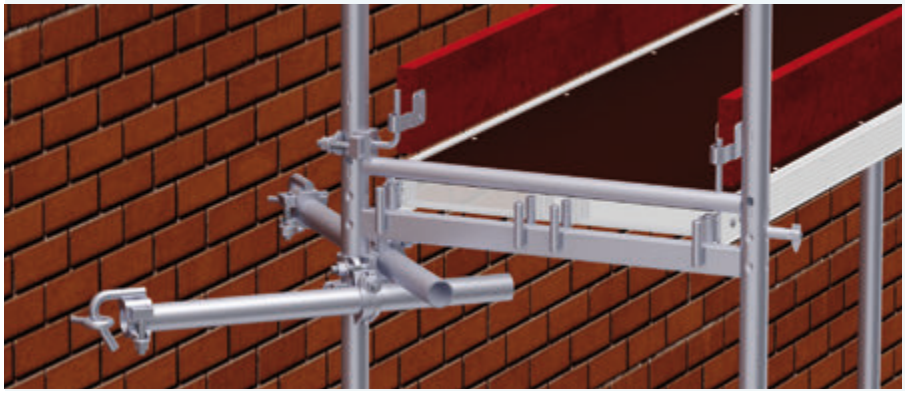

EXEMPLE D'APPLICATION
05 COLLIER CRAPAUD, à utiliser toujours par paire

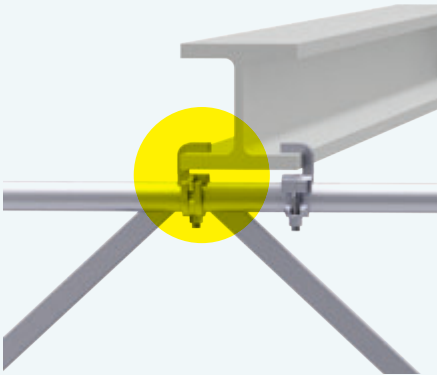

FIG.	DÉSIGNATION		DIMENSIONS ø / ø [mm]	POIDS env. [kg]	RÉFÉRENCE
01	**Collier fixe** avec écrous à collerettes ; pour tubes ø 48,3 mm	clé de 22	48 / 48	1,0	13 01 022
02	**Collier orientable** avec écrous à collerettes ; pour tubes ø 48,3 mm	clé de 22	48 / 48	1,0	13 03 022
03	**Demi-collier**	clé de 22	48 / –	0,6	13 02 022
04	**Collier combiné** Boulon fileté M16 × 120 mm, avec rondelle 60 × 60 et écrou M16 DIN 934	clé de 22	48 / –	0,5	13 04 022
05	**Collier crapaud** ⊕ Largeur libre 35 mm	clé de 22	48 / –	0,9	13 10 022
06	**Raccord tube universel, avec serrage ; 0,24 m** composé de 2 demi-colliers et vis — permet le raccord de tubes sollicités en butée — est écarté par une vis			1,7	13 08 001
07	**Raccord tube** pour raccord de traction			1,0	13 08 000
08	**Raccord de traction** avec écrous à collerettes ; pour tubes ø 48,3 mm	clé de 22	48 / 48	1,4	13 07 022
09	**Collier de plinthe** ⊕	clé de22	48 / –	0,6	13 13 022
10	**Raccord pour bois équarri**	clé de22	48 / –	1,8	33 81 022
11	**Collier d'amarrage** ⊕	clé de 22	48 / –	0,9	13 06 022
12	**Raccord par ancrage UNIFIX**	clé de 22	48 / –	0,9	13 06 222
13	**Collier à goujon basculant**	clé de22	48 / –	0,6	13 05 022
14	**Collier fixe à réduction**	clé de 22	48 / 34	1,0	13 11 022
15	**Raccord entretoise** 15a 113 mm	clé de 22	48 / 48	1,5	13 20 022
	15b 160 mm	clé de 22	48 / 48	1,6	13 20 122
16	**Collier de serrage universel** ⊕ Acier ; galvanisé à chaud; clé de 19		0,20	1,1	13 17 019
17	**Vis hexagonale** Acier ; galvanisé ; M14 × 65 (sans fig.) — utilisation en tant que goupille de sécurité associée à un écrou hexagonal borgne			0,1	14 53 000
18	**Écrou hexagonal borgne** Acier ; galvanisé ; M14 (sans fig.)			0,04	73 02 003
19	**Vis à tête rectangulaire** M 14 × 78mm (sans fig.)				14 51 000
20	**Écrou à collerette** M 14 (sans fig.)	clé de 22		0,04	14 52 000

Colliers UNIFIX pour tubes ø 48,3 mm - Les colliers utilisés sont conformes à DIN EN 74-1 et possèdent l'homologation appropriée du fabricant.

ACCESSOIRES POUR ÉCHAFAUDAGES DE FAÇADE

EXEMPLE D'APPLICATION

01 POUTRE DE PROTECTION DE TOIT ET SÉCURITÉ et
02 DE PLANCHER POUR POUTRE DE PROTECTION DE TOIT

01

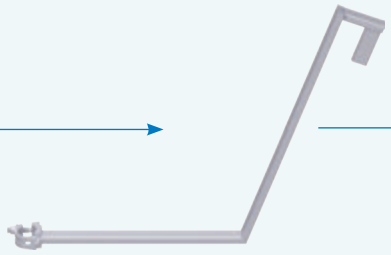

02

03

EXEMPLE D'APPLICATION

06 PIQUET DE FIXATION

04

05

EXEMPLE D'APPLICATION

Goupille de sécurité pour la fixation sûre du tube diagonal dans différentes longueurs d'extraction

06

EXEMPLE D'APPLICATION

03 MONTANT D'ÉCHAFAUDAGE TÉLESCOPIQUE

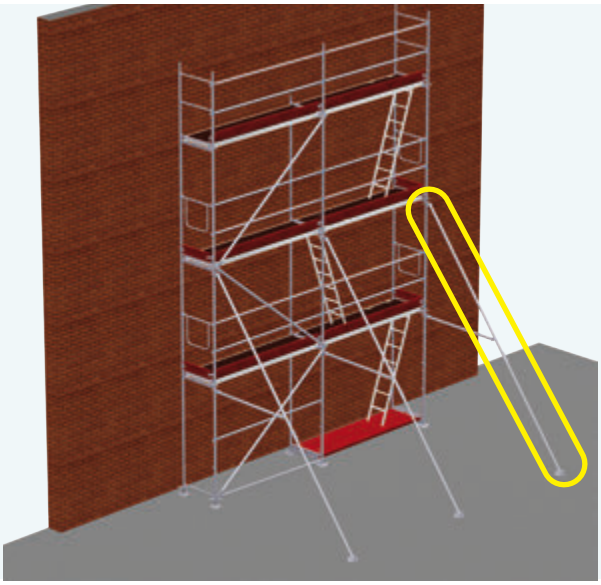

FIG.	DÉSIGNATION	DIMENSIONS L/H×l [m]	POIDS env. [kg]	RÉFÉRENCE
01	**Poutre de protection de toit** ⊕ Acier ; galvanisé à chaud — utilisation en combinaison avec une console et une diagonale transversale — utilisation possible en toute hauteur — formation d'une paroi de protection par montage vertical de planchers système Veuillez également prendre en compte le document Notice de montage et d'utilisation (NMU), échafaudages de façade UNIFIX.	0,60 × 0,30	4,0	20 71 000
02	**Sécurité de plancher pour poutre de protection de toit** Acier ; galvanisé à chaud	0,66 × 0,89	3,1	20 71 002
03	**Montant d'échafaudage télescopique** ⊕ Acier ; galvanisé à chaud — longueur de transport 3,20 m / longueur d'extraction 3,00 - 5,00 m / stabilisation d'échafaudages libres jusqu'à une hauteur de 6,20 m — stabilisation intégrée pour le raccordement sécurisé avec l'échafaudage / fixation de la plaque d'assise à l'aide de respectivement deux piquets — goupille de sécurité pour la fixation simple du tube diagonal dans différentes longueurs d'extraction		28,0	13 63 500
04	**Tube d'échafaudage en acier** ø 48,3 × 3,25 mm ; jusqu'à 6 m ; galvanisé à chaud	1,00	3,5	13 51 100
		2,00	7,0	13 51 200
		3,00	10,5	13 51 300
		4,00	14,0	13 51 400
		5,00	17,5	13 51 500
		6,00	21,0	13 51 600
05	**Tube d'échafaudage en aluminium** ø 48,3 × 4,05 mm ; jusqu'à 6 m	1,00	1,5	13 40 100
		2,00	3,0	13 40 200
		3,00	4,5	13 40 300
		4,00	6,0	13 40 400
		5,00	7,5	13 40 500
		6,00	9,0	13 40 600
06	**Piquet de fixation** ⊕ Acier ø 25 mm ; non galvanisé	0,48	2,0	61 00 000

LE NOUVEAU CATALOGUE :

TOIT TEMPORAIRE DE PROTECTION ALFIX VARIO

COMMANDER MAINTENANT

https://www.alfix-systems.com/fr/downloads/prospectus/

ACCESSOIRES POUR ÉCHAFAUDAGES DE FAÇADE

01

02

03

EXEMPLE D'APPLICATION
04 SUPPORT DE PROTECTION CONTRE LES INTEMPÉRIES

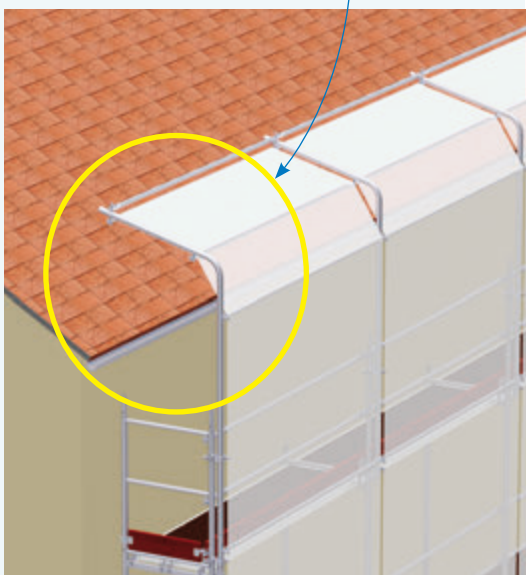

EXEMPLE D'APPLICATION
05 ÉLÉMENT DE PROTECTION CONTRE LES INTEMPÉRIES

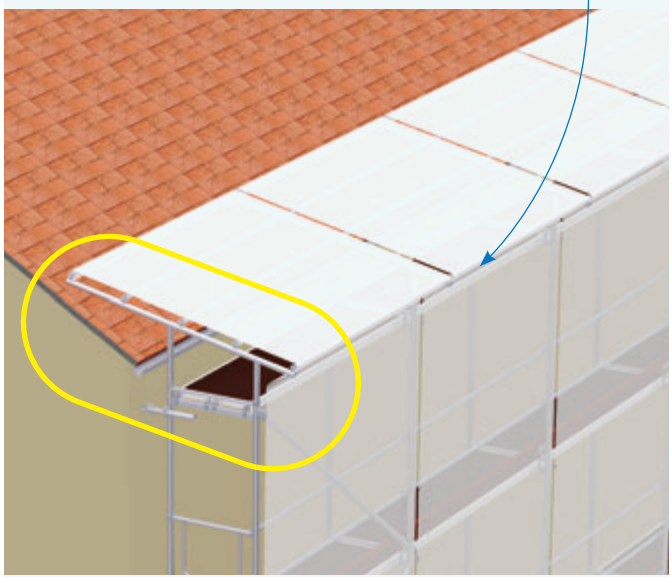

SUPPORT DE CONSOLE D'ENFONCEMENT

Par étage, on fixe respectivement deux supports de console d'enfoncement au-dessus des planchers à l'aide de vis de serrage. Les supports s'adaptent à tout type de plancher. Leur disposition doit être telle que d'une part la niche puisse être sécurisée par un plancher modulaire, et d'autre part que l'espace latéral de la niche n'excède pas 30 cm conformément à la directive relative aux échafaudages. Aux demi-colliers intégrés dans le support, on fixe des tubes verticaux sur deux ou plusieurs étages en fonction de la console d'enfoncement, ces derniers permettant le positionnement des consoles à la bonne hauteur.

06

07

08

FIG.	DÉSIGNATION	DIMENSIONS L/H×l [m]	POIDS env. [kg]	RÉFÉRENCE
01	**Console pour poulie de manutention** Acier ; galvanisé à chaud avec demi-collier et suspension soudée pour poulies de manutention	0,74	6,7	10 49 073
02	**Poulie de manutention** Acier ; galvanisé — avec étrier et crochet orientable de sécurité ou mousqueton / convient pour des cordes de ø 28 mm — force de traction admissible 200 kg ; diamètre des poulies 190 mm	ø 190 mm	2,3	37 83 000
03	**Élément de départ de console d'enfoncement** Acier ; galvanisé à chaud	0,35	1,7	14 40 000
04	**Support de protection contre les intempéries** ⊕ Acier ; galvanisé à chaud — élément de rehausse permettant une protection aisée contre les intempéries sur les échafaudages de façade — association de plusieurs supports de protection les uns en dessous des autres à l'aide de garde-corps simples.	2,00	13,0	20 71 200
05	**Élément de protection contre les intempéries** ⊕ Acier ; galvanisé à chaud — pour la mise en place sur des cadres de largeur système 0,74 m / fixation des bâches de protection à l'aide de serre-câbles — association de plusieurs supports de protection contre les intempéries les uns en dessous des autres à l'aide de garde-corps simples — élément de toit pour le montage de bâches de protection (voir catalogue des accessoires)	2,00	14,9	20 71 201
06	**Support de console d'enfoncement** ⊕ Acier ; galvanisé à chaud — avec demi-collier intégré ; pour tous les systèmes d'échafaudages jusqu'à une largeur de plancher de 0,65 m et 1,00 m	0,70	2,3	14 51 060
		1,00	2,9	14 51 100
07	**Goupille de sécurité** Acier ; galvanisé à chaud		0,13	14 50 000
08	**Goupille de sécurité** Acier ; galvanisé	8 × 60	0,15	30 06 250

EXEMPLE D'APPLICATION

06 SUPPORT DE CONSOLE D'ENFONCEMENT

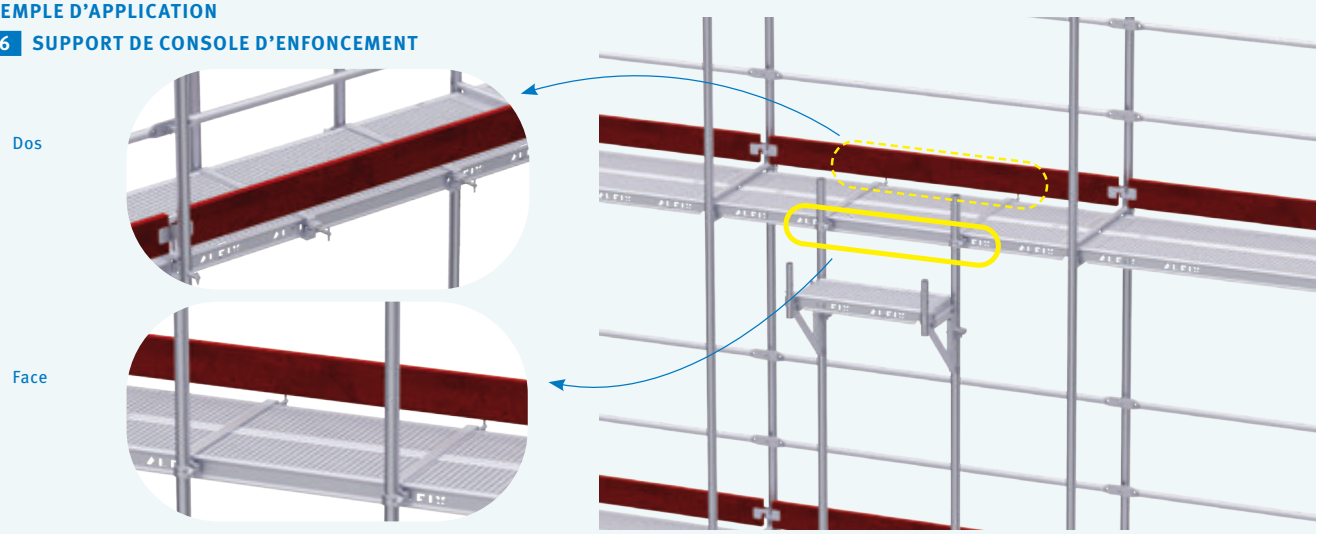

EXEMPLES D'ÉCHAFAUDAGES

Échafaudage de façade UNIFIX 0,74 m /Longueur de travée 3,00 m

3,00 m	LONGUEUR D'ÉCHAFAUDAGE × HAUTEUR DE TRAVAIL (m)		12,00 × 8,20	12,00 × 10,20	15,00 × 10,20	30,00 × 10,20	51,00 × 10,20	99,00 × 10,20
	SURFACE D'ÉCHAFAUDAGE (m²)		**98**	**122**	**153**	**306**	**520**	**1010**
EQUIPEMENT DE BASE	Cadre 2,00 × 0,74 m	20 10 200L	15	20	24	44	72	136
	Plancher en bois 3,00 × 0,32 m	22 31 300	24	32	40	80	136	264
	Diagonale 3,60 m	21 01 361	3	4	8	12	20	32
	Plancher en bois 3,00 m	20 60 300	28	36	45	90	153	297
	Plinthe en bois 3,00 m	22 50 300	12	16	20	40	68	132
	Plinthe d'extrémité en bois 0,74 m	22 51 070	6	8	8	8	8	8
	Garde-corps d'extrémité double 0,74 m	20 62 070	4	6	6	6	6	6
	Montant de garde-corps 0,74 m	20 64 070L	3	3	4	9	16	32
	Cadre d'extrémité de garde-corps 0,74 m	20 67 070L	2	2	2	2	2	2
	Fixation inférieure de diagonale	21 28 000	1	1	2	3	5	8
	Socle à vérin 0,40 m	11 51 040	10	10	12	22	36	68
	POIDS (kg)		**1.212,2**	**1.587,2**	**1.985,5**	**3.795,0**	**6.355,6**	**12.187,0**
ANCRAGE DE L'ÉCHAFAUDAGE	Tube d'écartement 0,40 m	13 61 040	5	7	8	13	20	36
	Collier fixe	13 01 022	5	7	8	13	20	36
	Cheville à expansion 70 mm	37 00 000	5	7	8	13	20	36
	Vis à œillet 12 × 120 mm	37 02 120	5	7	8	13	20	36
	Couvercle	37 01 001	5	7	8	13	20	36
	POIDS (kg)		**16,0**	**22,4**	**25,6**	**41,6**	**64,0**	**115,2**
ACCÈS À L'ÉCHAFAUDAGE	Trappe avec échelle contre-plaqué bakélisé 3,00 × 0,64 m	22 04 300	3	4	4	4	4	4
	POIDS RÉDUIT (kg)		**61,2**	**81,6**	**81,6**	**81,6**	**81,6**	**81,6**
PLANCHERS ALTERNATIFS	Cadre de plancher en aluminium 3,00 × 0,64 m	22 02 300	12	16	20	40	68	132
	POIDS RÉDUIT (kg)		**301,2**	**401,6**	**502,0**	**1.004,0**	**1.706,8**	**3.313,2**
	Plancher en acier 3,00 × 0,32 m	22 21 300	24	32	40	80	136	264
	POIDS RÉDUIT (kg)		**60,0**	**80,0**	**100,0**	**200,0**	**340,0**	**660,0**
CADRE EN ALU	Cadre en aluminium 2,00 × 0,74 m	20 00 200	15	20	24	44	72	136
	POIDS RÉDUIT (kg)		**139,5**	**186,0**	**223,2**	**409,2**	**669,6**	**1.264,8**

Échafaudage de façade UNIFIX 0,74 m /Longueur de travée 2,50 m

2,50 m	LONGUEUR D'ÉCHAFAUDAGE × HAUTEUR DE TRAVAIL (m)		12,50 × 8,20	12,50 × 10,20	15,00 × 10,20	30,00 × 10,20	50,00 × 10,20	100,00 × 10,20
	SURFACE D'ÉCHAFAUDAGE (m²)		**103**	**128**	**153**	**306**	**510**	**1020**
EQUIPEMENT DE BASE	Cadre 2,00 × 0,74 m	20 10 200L	18	24	28	52	84	164
	Plancher en bois 2,50 × 0,32 m	22 31 250	30	40	48	96	160	320
	Diagonale 3,20 m	21 01 320	6	8	8	12	20	40
	Plancher en bois 2,50 m	20 60 250	35	45	54	108	180	360
	Plinthe en bois 2,50 m	22 50 250	15	20	24	48	80	160
	Plinthe d'extrémité en bois 0,74 m	22 51 070	6	8	8	8	8	8
	Garde-corps d'extrémité double 0,74 m	20 62 070	4	6	6	6	6	6
	Montant de garde-corps 0,74 m	20 64 070L	4	4	5	11	19	39
	Cadre d'extrémité de garde-corps 0,74 m	20 67 070L	2	2	2	2	2	2
	Fixation inférieure de diagonale	21 28 000	2	2	2	3	5	10
	Socle à vérin 0,40 m	11 51 040	12	12	14	26	42	82
	POIDS (kg)		**1.318,7**	**1.726,4**	**2.029,3**	**3.887,4**	**6.392,0**	**11.887,5**
ANCRAGE DE L'ÉCHAFAUDAGE	Tube d'écartement 0,40 m	13 61 040	6	8	9	13	23	43
	Collier fixe	13 01 022	6	8	9	13	23	43
	Cheville à expansion 70 mm	37 00 000	6	8	9	13	23	43
	Vis à œillet 12 × 120 mm	37 02 120	6	8	9	13	23	43
	Couvercle	37 01 001	6	8	9	13	23	43
	POIDS (kg)		**19,2**	**25,6**	**28,8**	**41,6**	**73,6**	**137,6**
ACCÈS À L'ÉCHAFAUDAGE	Trappe avec échelle contre-plaqué bakélisé 2,50 × 0,64 m	22 04 250	3	4	4	4	4	4
	POIDS RÉDUIT (kg)		**48,6**	**65,2**	**65,2**	**65,2**	**65,2**	**65,2**
PLANCHERS ALTERNATIFS	Cadre de plancher en aluminium 2,50 × 0,64 m	22 02 250	15	20	24	48	80	160
	POIDS RÉDUIT (kg)		**313,5**	**418,0**	**501,6**	**1.003,2**	**1.672,0**	**3.344,0**
	Plancher en acier 2,50 × 0,32 m	22 21 250	30	40	48	96	160	320
	POIDS RÉDUIT (kg)		**45,0**	**60,0**	**72,0**	**144,0**	**240,0**	**480,0**
CADRE EN ALU	Cadre en aluminium 2,00 × 0,74 m	20 00 200	18	24	28	52	84	164
	POIDS RÉDUIT (kg)		**167,4**	**223,2**	**260,4**	**483,6**	**781,2**	**1.525,2**

DÉTAILS TECHNIQUES

Classe de charge des planchers

PLANCHERS

DÉSIGNATION	LARGEUR DE TRAVÉE L (m)	UTILISÉ EN ÉCHAFAUDAGE DE PROTECTION ET TABLIER DE TOIT	UTILISÉ EN CLASSE DE CHARGE	
Plancher acier 0,32 m	≤ 2,00	admissible	6	
	2,50	admissible	5	
	3,00	admissible	4	
	4,00	admissible	3	
Plancher bois 0,32 m	≤ 1,50	admissible	6	
	2,00	admissible	5	
	2,50	admissible	4	
	3,00	admissible	3	
Revêtement tout aluminium 0,32 m	≤ 2,00	admissible	6	
	2,50	admissible	5	
	3,00	admissible	4	
	4,00	–	3	
Plancher léger 0,64 m	1,50	admissible	4	
	2,00	admissible	4	
	2,50	admissible	4	
	3,00	admissible	3	
Cadre de plancher 0,64 m avec revêtement contre-plaqué bakélisé	≤ 3,00	admissible	3	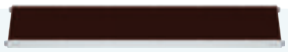
Trappe avec échelle contre-plaqué bakélisé 0,64 m avec revêtement contre-plaqué bakélisé	≤ 3,00	admissible	3	
Trappe avec échelle, tôle larmée 0,64 m avec revêtement tôle larmée	2,50	admissible	3	
	3,00	admissible	3	
Trappe sans échelle contre-plaqué bakélisé 0,64 m avec revêtement contre-plaqué bakélisé	≤ 3,00	admissible	3	

Valeurs de section des socles à vérins

Les valeurs de section de substitution des tiges de fixation pour les justificatifs de serrage et les calculs de déformation conformément à DIN 4425 doivent être définies comme suit :

SOCLE À VÉRIN

$A = A_s$	=	4,26 cm²
I	=	4,58 cm⁴
W_{el}	=	3,00 cm³
W_{pl}	=	1,25 × 3,00 = 3,75 cm³

EXTRAITS DE LA NORME DIN EN 12811

Charges d'exploitation sur les niveaux d'échafaudage

NIVEAUX D'ÉCHAFAUDAGE

CLASSE DE CHARGE	RÉPARTITION HOMOGÈNE DE LA CHARGE q_1 en kN/m²	CHARGE CONCENTRÉE SUR 500 mm × 500 mm F_1 en kN	CHARGE CONCENTRÉE SUR 200 mm × 200 mm F_2 en kN	CHARGE SURFACIQUE PARTIELLE q_2 en kN/m²	Coefficient surfacique partiel a_p [1])
1	0,75	1,50	1,00	–	–
2	1,50	1,50	1,00	–	–
3	2,00	1,50	1,00	–	–
4	3,00	3,00	1,00	5,00	0,4
5	4,50	3,00	1,00	7,50	0,4
6	6,00	3,00	1,00	10,00	0,5

Classes de hauteur libre

NIVEAUX D'ÉCHAFAUDAGE

CLASSE	HAUTEUR LIBRE entre les niveaux d'échafaudage h_3	Entre les niveaux d'échafaudage & et les traverses ou supports d'échafaudage h_{1a} et h_{1b}	Niveau des épaules h_2
H_1	$h_3 \geq 1{,}90$ m	$1{,}75 \text{ m} \leq h_{1a} \leq 1{,}90$ m $1{,}75 \text{ m} \leq h_{1b} \leq 1{,}90$ m	$h_2 \geq 1{,}60$ m
H_2	$h_3 \geq 1{,}90$ m	$h_{1a} \geq 1{,}90$ m $h_{1b} \geq 1{,}90$ m	$h_2 \geq 1{,}75$ m

Classes de largeur

NIVEAUX D'ÉCHAFAUDAGE

CLASSE DE LARGEUR	w en m
W06	$0{,}6 \leq w \leq 0{,}9$
W09	$0{,}9 \leq w \leq 1{,}2$
W12	$1{,}2 \leq w \leq 1{,}5$
W15	$1{,}5 \leq w \leq 1{,}8$
W18	$1{,}8 \leq w \leq 2{,}1$
W21	$2{,}1 \leq w \leq 2{,}4$
W24	$2{,}4 \leq w$

Hauteur et largeur libres des niveaux d'échafaudage

b	Largeur de passage libre devant s'élever au moins à 500 mm et (c – 250 mm)
c	Espacement libre entre les montants
h_{1a}, h_{1b}	Largeur libre entre les niveaux d'échafaudage et les traverses ou supports d'échafaudage
h_2	Hauteur libre au niveau des épaules
h_3	Hauteur libre entre les niveaux d'échafaudage
p	Largeur libre au niveau de la tête devant s'élever au moins à 300 mm et (c – 450 mm)
w	Largeur des niveaux d'échafaudage

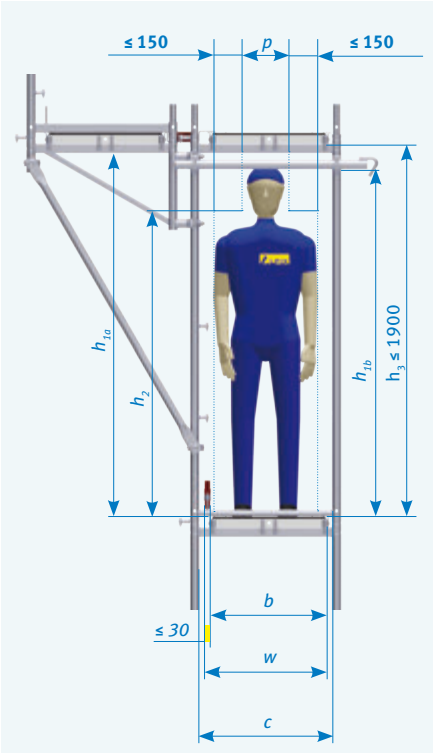

Désignation d'un système d'échafaudage selon la norme EN 12810-1

Exemple : Échafaudage EN 12810 – 3 D – SW06/250 – H1 – B – LA

Échafaudage EN 12810	Échafaudage de façade (échafaudage système) selon DIN EN 12810-1
3	Classe de charge 3 (voir tableau 3 DIN EN 12811-1)
D	Essais de chute sur surface de plancher (D = dimensionné avec essai de chute, N = sans essai de chute)
SW06/250	Classe de largeur (voir tableau 1 DIN EN 12811-1) ici entre 0,60 m et 0,90 m / longueur de travée 2,50 m
H1	Classe de hauteur de passage (voir tableau 2 DIN EN 12811-1)
B	Avec revêtement (A = sans revêtement, B = avec revêtement)
LA	Avec échelle (LA = échelle, ST = escalier, LS = avec les deux)

NOTES

SCHÉMA

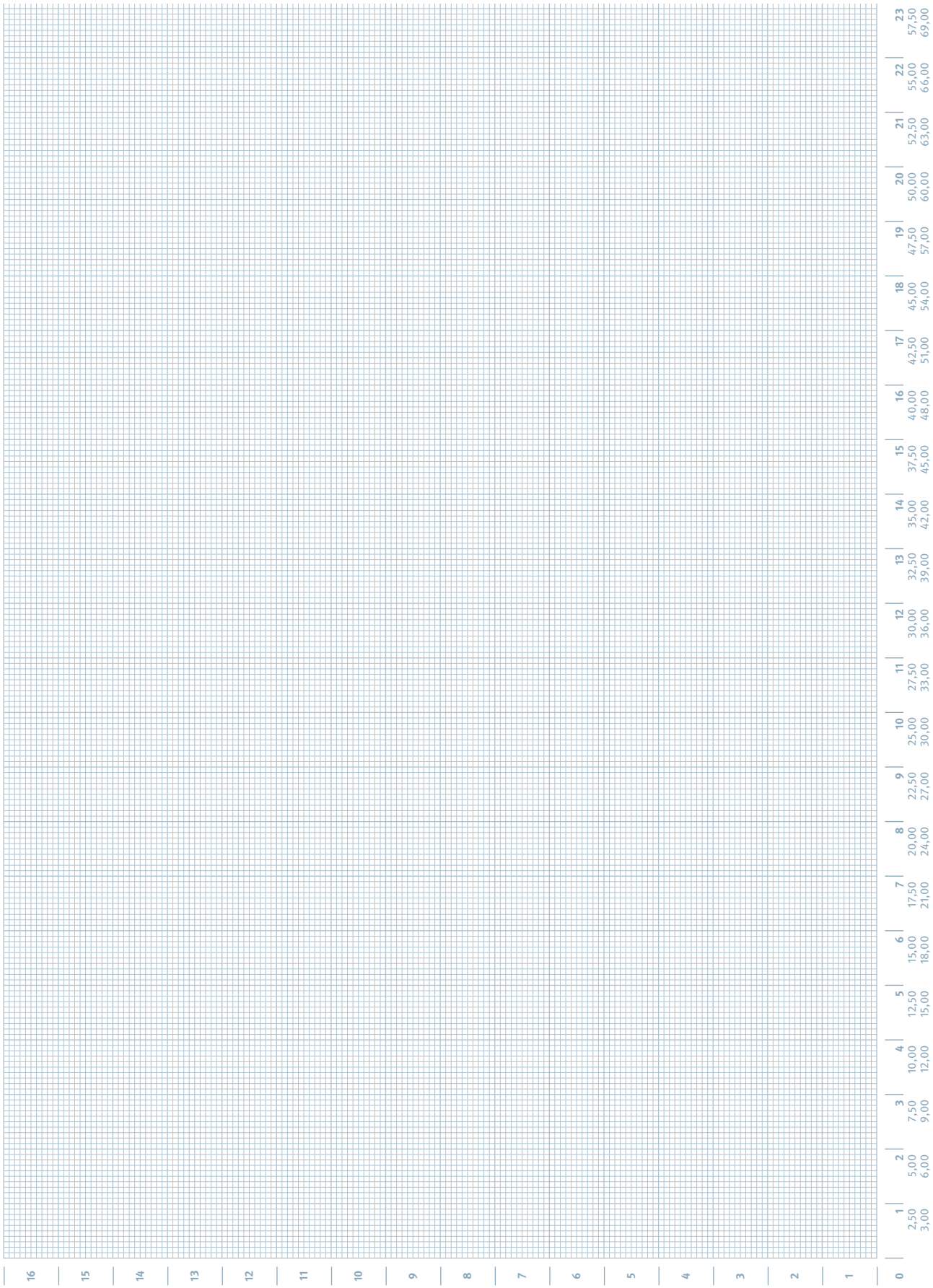
16 15 14 13 12 11 10 9 8 7 6 5 4 3 2 1 0
1 2,50 3,00
2 5,00 6,00
3 7,50 9,00
4 10,00 12,00
5 12,50 15,00
6 15,00 18,00
7 17,50 21,00
8 20,00 24,00
9 22,50 27,00
10 25,00 30,00
11 27,50 33,00
12 30,00 36,00
13 32,50 39,00
14 35,00 42,00
15 37,50 45,00
16 40,00 48,00
17 42,50 51,00
18 45,00 54,00
19 47,50 57,00
20 50,00 60,00
21 52,50 63,00
22 55,00 66,00
23 57,50 69,00

www.alfix-systems.com

ALFIX GmbH
Langhennersdorfer Straße 15
D-09603 Großschirma

Téléphone +49 (0) 37328 / 800-100
Téléfax +49 (0) 37328 / 800-199
E-mail : info@alfix-systems.com

VENTE DE :

— Échafaudages de travail et de protection
— Échafaudages roulants
— Toits temporaires de protection
— Échafaudages de cheminée
— Accessoires

LOCATION DE :

— Échafaudages de travail et de protection
— Toits temporaires de protection

Dernière mise à jour : 08/2022